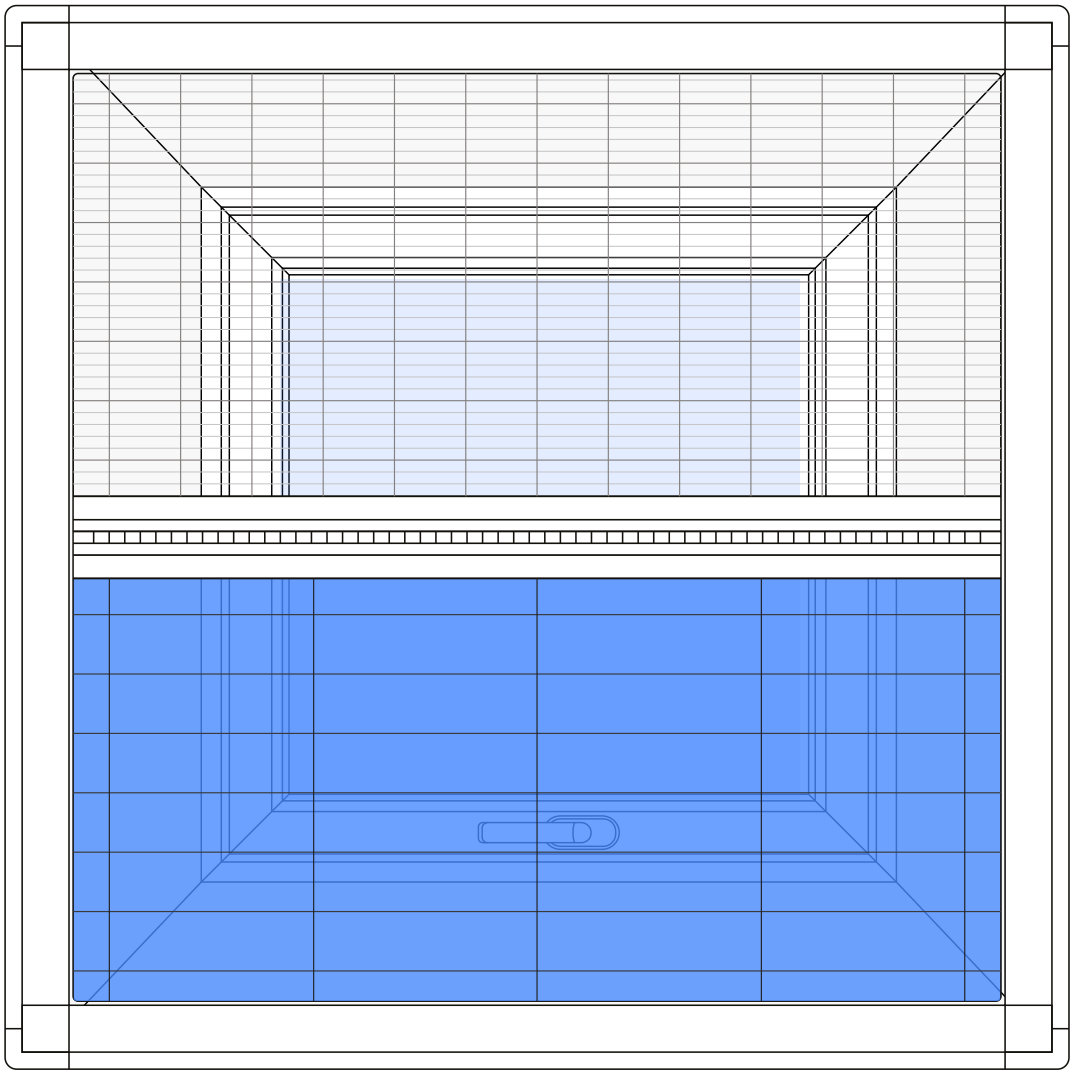

Obchodno-technický katalóg

Moskytech Skylight

Technické informácie: zameranie a montáž

Zistiť viac o produkte cez QR kód.

Popis

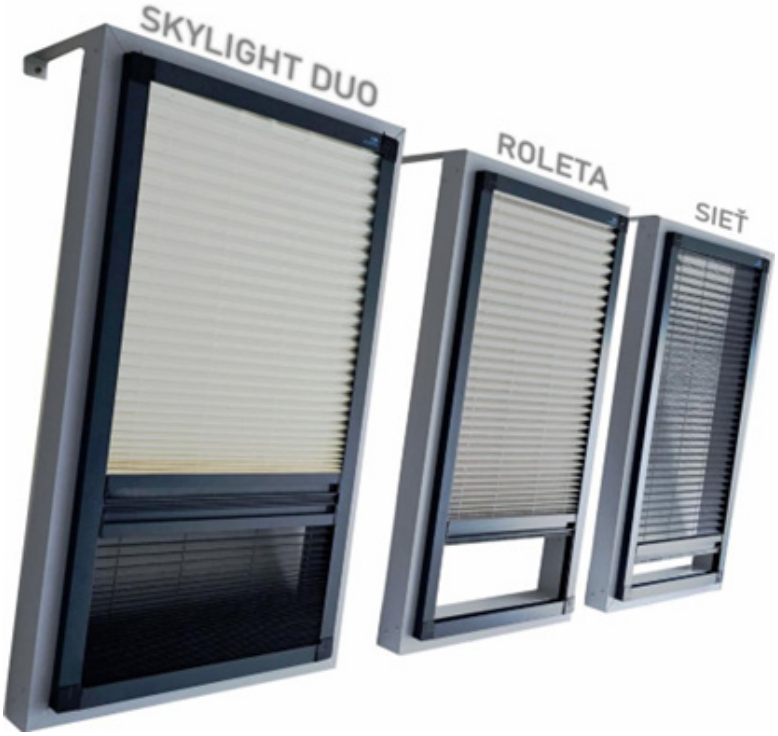

Plissé roleta je priestorovo úsporné a jednoducho montovateľné riešenie na zatienenie. Vďaka plisovanej textílii dostupnej v rôznych farebných odtieňoch je odolná a estetická. Poskytuje plynulé nastavenie polohy pre optimálne zatienenie a zároveň chráni interiér pred prehrievaním.

Plissé sieť proti hmyzu predstavuje mimoriadne efektívnu a estetickú ochranu proti lezúcemu aj lietajúcemu hmyzu. Vyznačuje sa ultra-nízkym spodným vodiacim rámom (iba 7 mm), nenáročnou inštaláciou a plisovanou sieťovinou vystuženou oceľovým vláknom. Štandardne sa dodáva v šedej farbe, s možnosťou objednávky čierneho prevedenia. Sieťka sa posúva z jednej strany rámu a zaručuje spoľahlivú ochranu interiéru.

DUO roleta so sieťou je praktické riešenie 2v1 pre strešné okná, **ktoré kombinuje ochranu pred hmyzom pomocou plissé siete a reguláciu svetla s plissé roletkou.** Tento systém poskytuje maximálny komfort a funkčnosť v jednom produkte.

Kombinácia plissé roletky a siete v jednom systéme **DUO** ponúka ideálne riešenie pre tých, ktorí chcú spojiť komfort zatienenia s efektívnou ochranou pred hmyzom.

Technická špecifikácia



Použité materiály

- **Plisovaná textília** – kvalitná, odolná a dostupná v rôznych farebných odtieňoch
- **Plisovaná sieťovina** – vystužená oceľovým vláknom, štandardne v sivej farbe (voliteľne čierna)
- **Vodiaci rám** – ultra-nízky „U“ profil s výškou 7 mm pre nenápadnú integráciu
- **Ovládanie** – manuálne, plynulé posúvanie siete aj rolety podľa potreby
- **Montáž** – jednoduchá a rýchla, s minimálnymi priestorovými nárokmi
- **Funkcie** – ochrana pred hmyzom, regulácia svetla a zníženie prehrievania interiéru

Kusovník komponentov

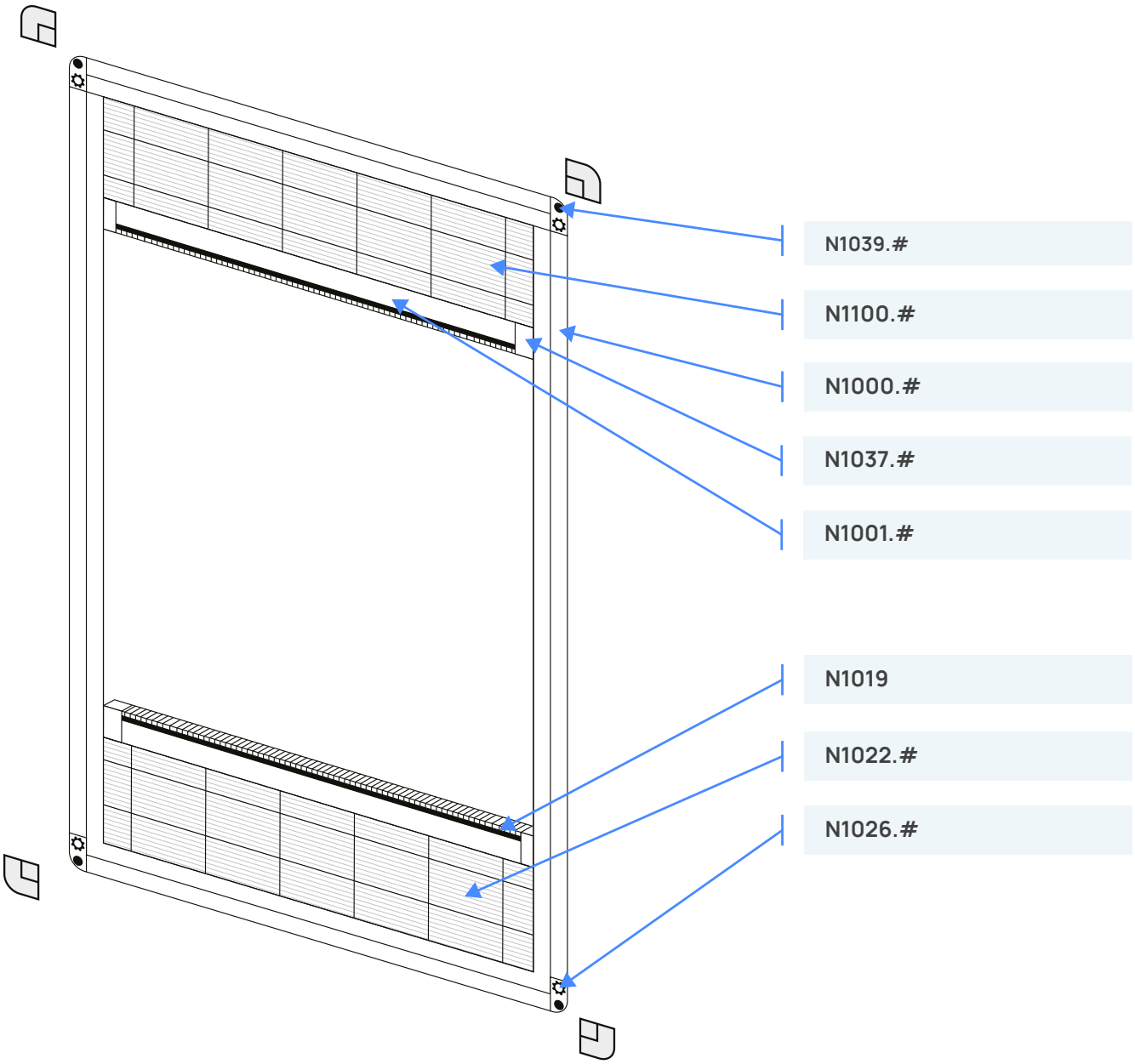

Kód	Názov
N1000.#	Profil rámový 18 mm SLIM
N1001.#	Profil madlo 18 mm SLIM
N1013	PVC páska 14 mm
N1019	Magnet na plisse
N1020	Nit PLISSE
N1021	Skrutka 3,5x9,5
N1022.#	Šnúra na plisse látky
N1036.#	Roh na MOSKYTECH SLIM
N1037.#	Koncovka kridla MOSKYTECH SLIM
N1039.#	Napinací kolik SLIM
N1100.#	Látka plisse 15 mm
N9001.#	Balíček PLSS

Rozmerové parametre výrobku

Š/V	10	20	30	40	50	60	70	80	90	100	110	120	130	140	150	160	170	180	190	200	210	220
10	N	N	N	N	N	N	N	N	N	N	N	N	N	N	N	N	N	N	N	N	N	N
20	N	G	G	G	G	G	G	G	G	G	G	G	G	G	G	G	G	G	G	G	G	G
30	N	G	G	G	G	G	G	G	G	G	G	G	G	G	G	G	G	G	G	G	G	G
40	N	G	G	G	G	G	G	G	G	G	G	G	G	G	G	G	G	G	G	G	G	G
50	N	G	G	G	G	G	G	G	G	G	G	G	G	G	G	G	G	G	G	G	G	G
60	N	G	G	G	G	G	G	G	G	G	G	G	G	G	G	G	G	G	G	G	G	G
70	N	G	G	G	G	G	G	G	G	G	G	G	G	G	G	G	G	G	G	G	G	G
80	N	G	G	G	G	G	G	G	G	G	G	G	G	G	G	G	G	G	G	G	G	G
90	N	G	G	G	G	G	G	G	G	G	G	G	G	G	G	G	G	G	G	G	G	G
100	N	G	G	G	G	G	G	G	G	G	G	G	G	G	G	G	G	G	G	G	G	G
110	N	G	G	G	G	G	G	G	G	G	G	G	G	G	G	G	G	G	G	G	G	G
120	N	G	G	G	G	G	G	G	G	G	G	G	G	G	G	G	G	G	G	G	G	G
130	N	G	G	G	G	G	G	G	G	G	G	G	G	G	G	G	G	G	G	G	G	G
140	N	G	G	G	G	G	G	G	G	G	G	G	G	G	G	G	G	G	G	G	G	G
150	N	G	G	G	G	G	G	G	G	G	G	G	G	G	G	G	G	G	G	G	G	G
160	N	G	G	G	G	G	G	G	G	G	G	G	G	G	G	G	G	G	G	G	G	G
170	N	G	G	G	G	G	G	G	G	G	G	G	G	G	G	G	G	G	G	G	G	G
180	N	G	G	G	G	G	G	G	G	G	G	G	G	G	G	G	G	G	G	G	G	G
190	N	G	G	G	G	G	G	G	G	G	G	G	G	G	G	G	G	G	G	G	G	G
200	N	G	G	G	G	G	G	G	G	G	G	G	G	G	G	G	G	G	G	G	G	G
210	N	G	G	G	G	G	G	G	G	G	G	G	G	G	G	G	G	G	G	G	G	G
220	N	G	G	G	G	G	G	G	G	G	G	G	G	G	G	G	G	G	G	G	G	G
230	N	G	G	G	G	G	G	G	G	G	G	G	G	G	G	G	G	G	G	G	G	G
240	N	G	G	G	G	G	G	G	G	G	G	G	G	G	G	G	G	G	G	G	G	G

Rozmerové parametre výrobku

Vysvetlivky:

N = nevyrobiteľný výrobok,
V = vyrobiteľný výrobok bez garancie,
G = výrobok s garanciou funkčnosti (rozmery sú uvedené v cm).

Upresnenie:

Pri objednávke výrobku mimo garantovaný rozmer berie objednávateľ na vedomie prípadné väčšie funkčné a rozmerové odchýlky (napríklad ťažší chod vyťahovania/sťahovania pri veľkých plochách).

Popis technických parametrov

Farba tienenia 1

Kód	Názov
S00	sieť 15 mm sivá
L00	látka 15 mm biela
L01	látka 15 mm strieborná
L02	látka 15 mm strieborná/vanilka blackout
L03	látka 15 mm antracit/strieborná blackout
L04	látka 15 mm oceľová sivá
L05	látka 15 mm vanilka
L06	látka 15 mm káva
L20	látka 15 mm sivá blackout
L21	látka 15 mm hnedá blackout
L22	látka 15 mm antracit blackout

Garancia farebnosti v rámci celej zákazky! Výrobca nezaručuje farebnú zhodu medzi jednotlivými zákazkami!

Farba tienenia 2

Kód	Názov
S00	sieť 15 mm sivá
L00	látka 15 mm biela
L01	látka 15 mm strieborná
L02	látka 15 mm strieborná/vanilka blackout
L03	látka 15 mm antracit/strieborná blackout
L04	látka 15 mm oceľová sivá
L05	látka 15 mm vanilka
L06	látka 15 mm káva
L20	látka 15 mm sivá blackout
L21	látka 15 mm hnedá blackout
L22	látka 15 mm antracit blackout
*	Bez tienenia

Kód	Názov
00	biela RAL 9016
02	tmavohnedá RAL 8019
07	svetlohnedá RAL 8003
16	antracit RAL 7016
20	RAL II. skupina

Popis technických parametrov

Typ otvárania		Odsadenie výrobku		Spôsob uchytenia		Madlo výrobku	
H	Vyťahovanie zhora	S	Na stenu	V	Skrutky	KN	Klasik bez ovládacej tyče
Z	Vyťahovanie zdola	D	Do otvoru			KT05	Klasik + ovládacia tyč 0,5 m
D	Duo					KT1	Klasik + ovládacia tyč 1 m
						KT15	Klasik + ovládacia tyč 1,5 m

Povolené rozmerové a funkčné tolerancie výrobku

Rozmerová tolerancia výrobku

obr. 1

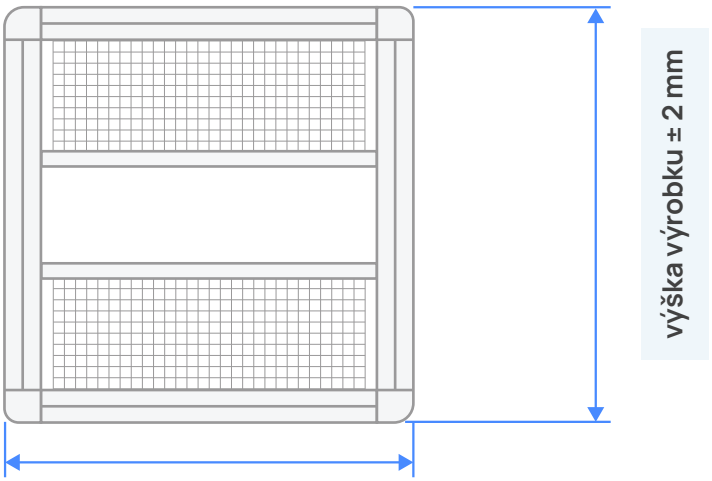

Poznámka:

jednotlivé rozmerové tolerancie **(obr. 1)** sú dané charakterom spracovávaného materiálu a výrobnými technológiami. Rozmerové rozdiely v rámci výrobných tolerancií nie je možné chápať ako nedostatok

Tolerancia šikmého chodu

obr. 2

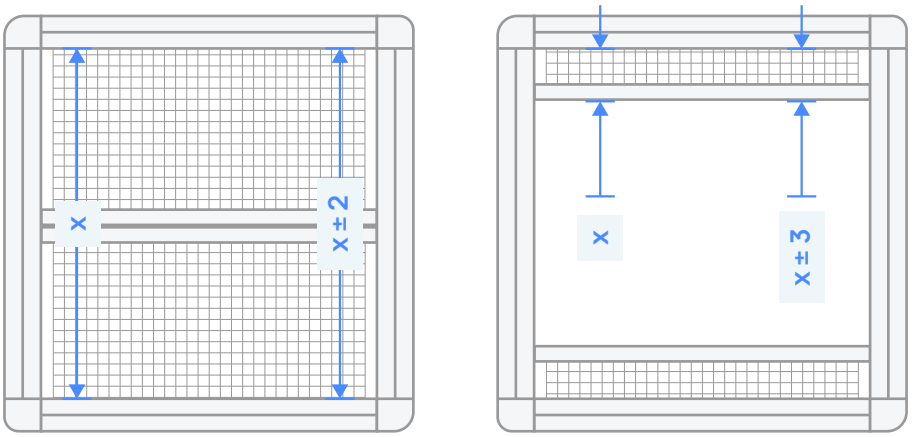

Poznámka:

uhlová tolerancia **(obr. 2)** je daná charakterom technológie a nie je možné ju chápať ako nedostatok .

Zameranie šírky a výšky

Pohľad z interiéru

Vytiahnutá sieť

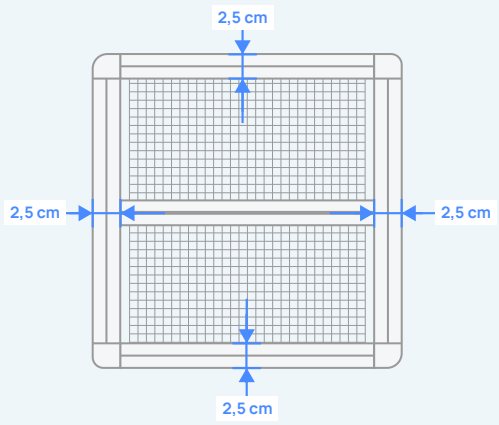

Stiahnutá sieť

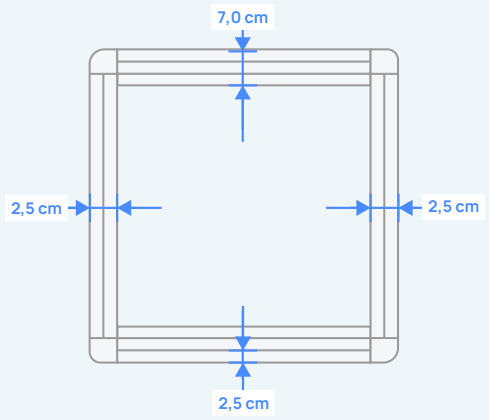

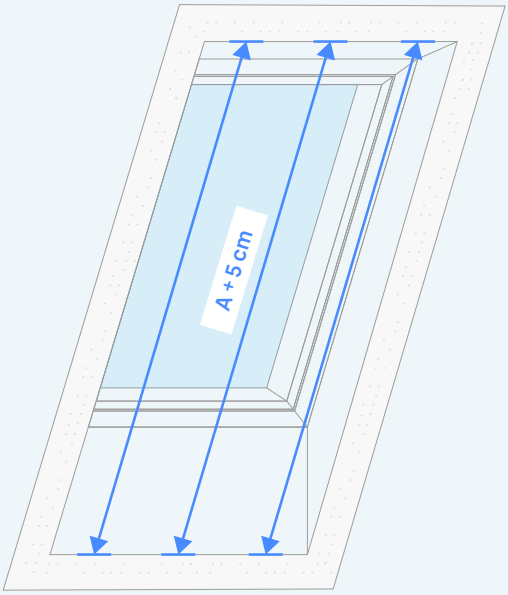

- Rozmer **A** meráme až po hranu ostenia okna: svetlá šírka ostenia
- Rozmer zamerajte na 3 miestach (podľa obr.) a k najväčšiemu rozmeru pripočítajte **5 cm.**

Odporúčaný rozmer:
Rozmer: šírka siete = A + 5 cm (min.)
(5 cm = 50 mm)

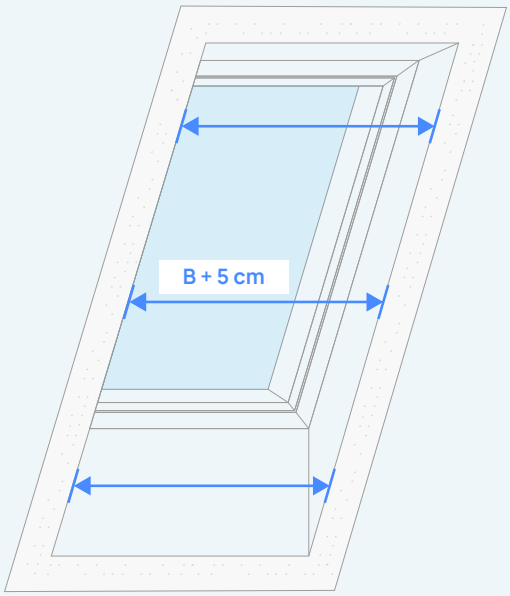

- Rozmer **B** meráme až po hranu ostenia okna: svetlá šírka ostenia
- Rozmer zamerajte na 3 miestach (podľa obr.) a k najväčšiemu rozmeru pripočítajte **5 cm.**

Odporúčaný rozmer:
Rozmer: výška siete = B + 5 cm (min.)
(5 cm = 50 mm)

Ostenie je priamo spojené so stenou
Šírku meráme štandardne (podľa vyššie uvedeného návodu)

V tomto prípade meráme výšku od horkej hrany ostenia po hranu zalomenia ostenia so stenou
Odporúčaný rozmer – výška (podľa obr.) + 5,0 cm (50 mm)

Montáž

Montáž prevádzajte výhradne podľa tohto návodu, vyhnete sa tak zbytočným montážnym chybám, prípadne ďalším nepríjemnostiam s tým súvisiacimi.

1.

spojte vodiace nohy s horným bubnom

2.

spoj priskrutkujte skrutkami 3,9 x 25 mm

3.

vložte spájač do dolnej lišty

4.

druhý koniec spájača, spolu s plastovou vložkou, zasunte do vodiacej nohy

5.

spoj priskrutkujte (zo spodu) skrutkami **3,9 x 25 mm**

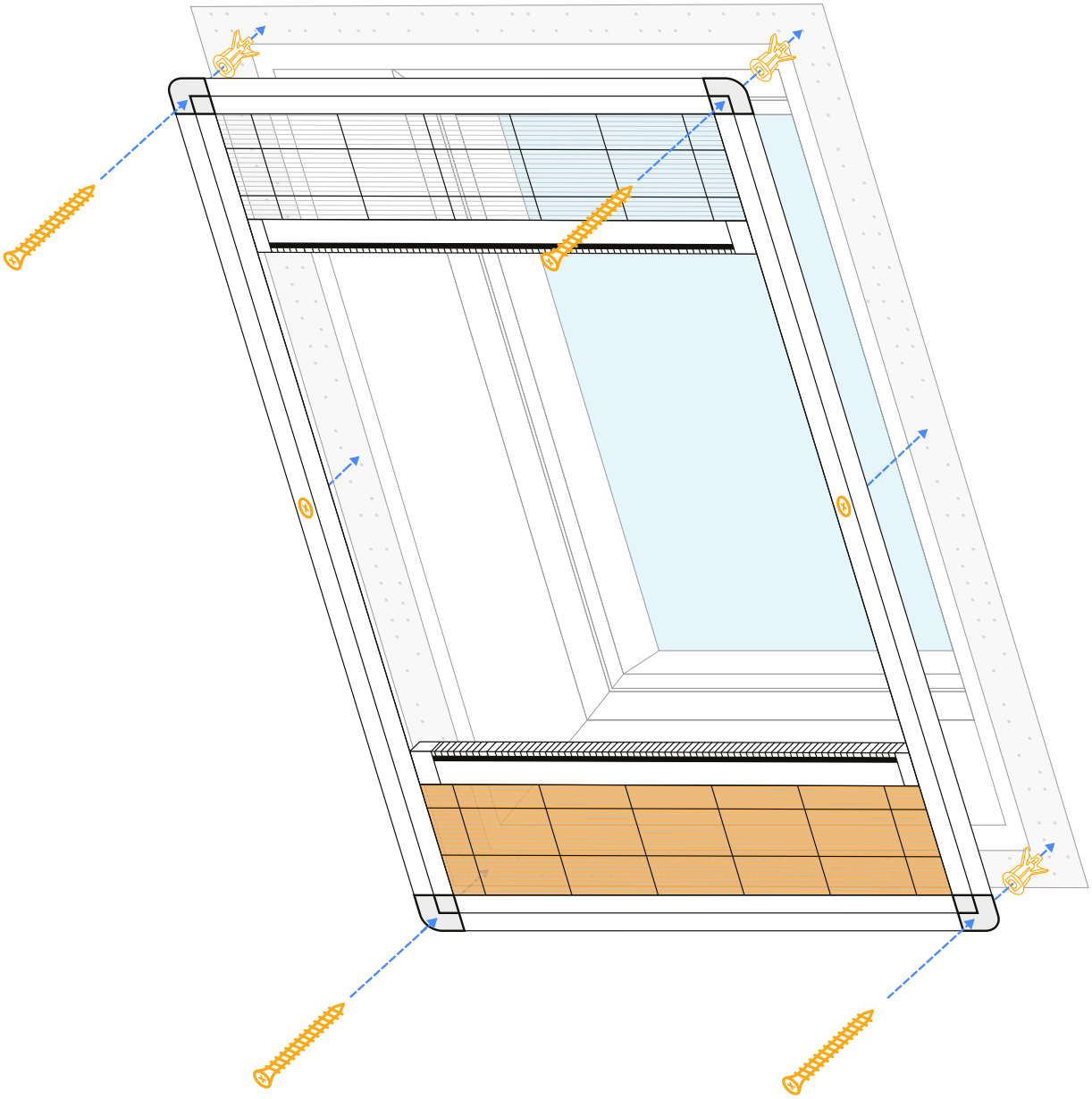

Výber typu sťahovania

Platí iba pre DUO

Informácia

Je potrebné zvoliť, či potrebujete iba chrániť pred hmyzom, alebo tieniť pred slnkom s plisse textíliou na základe vašich preferencií.

Upozornenie

Sieť je ľubovoľná tým, že je výrobok symetrický. V prípade potreby je možné ho otočiť. Avšak štandardné prevedenie je zhora dole.

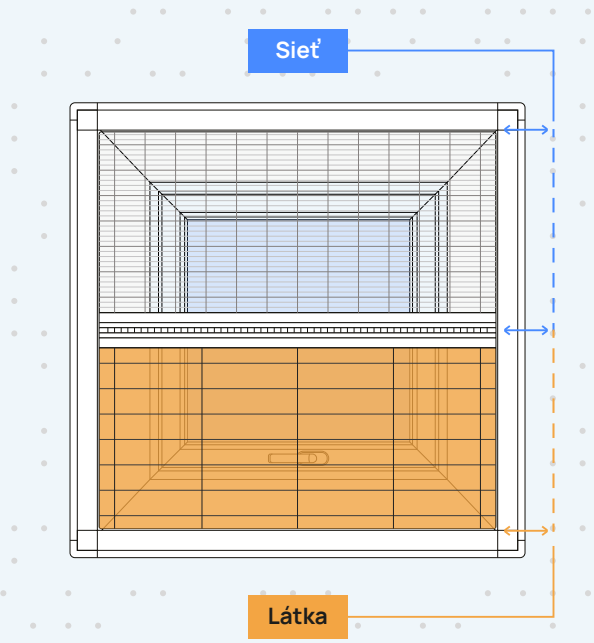

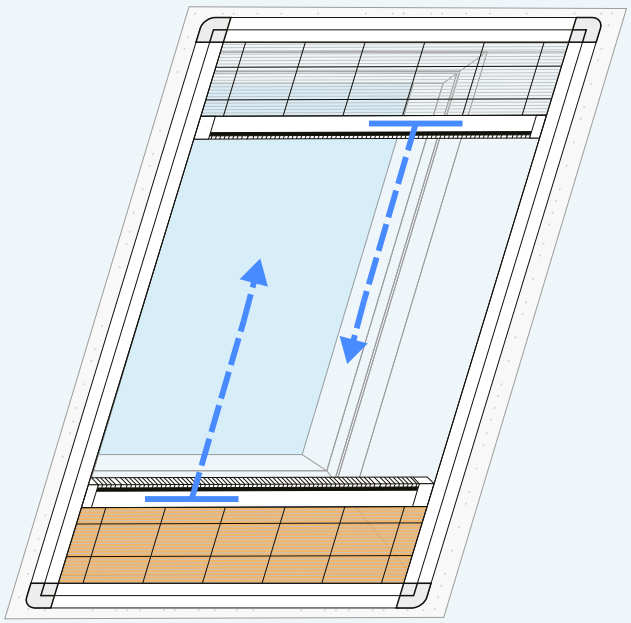

Posúvnosť

Vďaka posuvnému systému hore/dole je možné efektívne prispôsobovať svetelné podmienky v miestnosti.

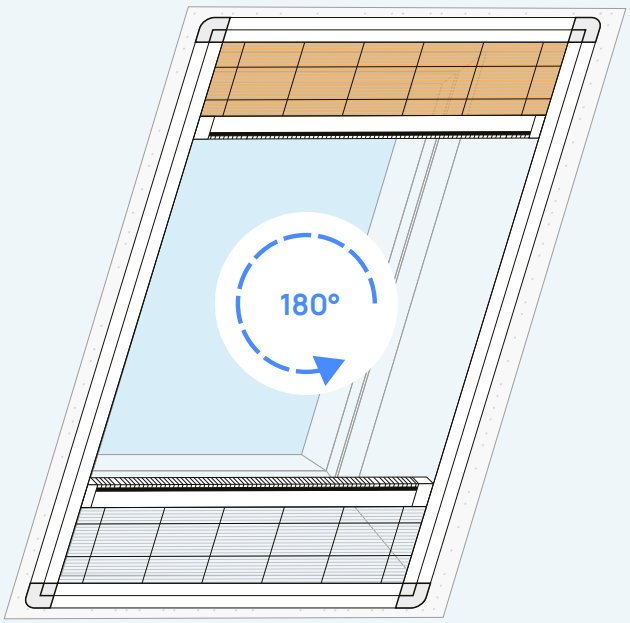

Rotácia

Produkt je možné ľubovoľne otočiť o **180°** na zabezpečenie inej voľby látky a sieťoviny.

M - TECH group s. r. o., Tesárska 19/142 080 01 Haniska

Info: mtech@mtech.sk, www.mtech.sk

Platí od: 01. 01. 2025 - do nového vydania
Zmena technických údajov vyhradená
Verzia: 2025/1