Mtech GROUP



Obchodno-technický katalóg

# Sieťové dvere Slim v ráme SDS

Technické informácie: zameranie a montáž

Zistiť viac o produkte cez QR kód.

## Popis

**Sieťové dvere s rámom SDS** predstavujú novodobé riešenie ochrany interiéru proti hmyzu, vhodné už aj pre zateplené domy (úzke ostenia). Sieťové dvere SLIM pozostávajú z úzkych, ale pevných hliníkových profilov doplnených o kefkové tesnenie, modernú magnetickú pásku a dvoch druhov pántov. Zvýšenú ochranu dosahujú aj vďaka možnosti použitia kovovej, prípadne sieťoviny PetScreen.

## Technická špecifikácia



### Použité materiály

- Al profily
- Al rohový spájač
- Zámok (magnetická páska)
- Pánt obyčajný + samozatvárací
- Sieťovina: sklovlákno, kov, petscreen
- Výstuha s integrovaným madlom

## Základné komponenty

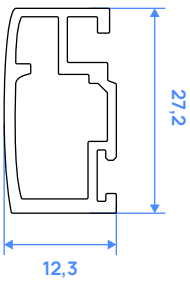


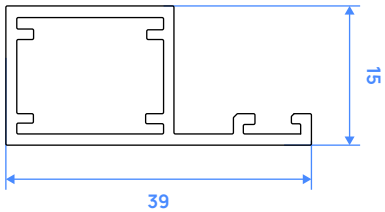




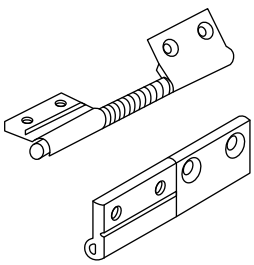

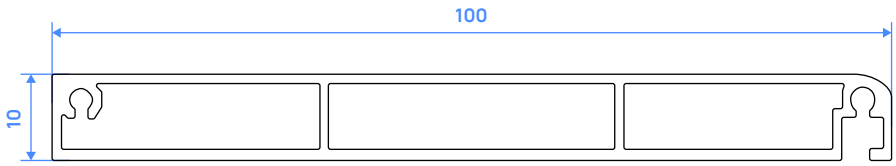


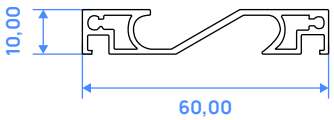

## Kusovník komponentov

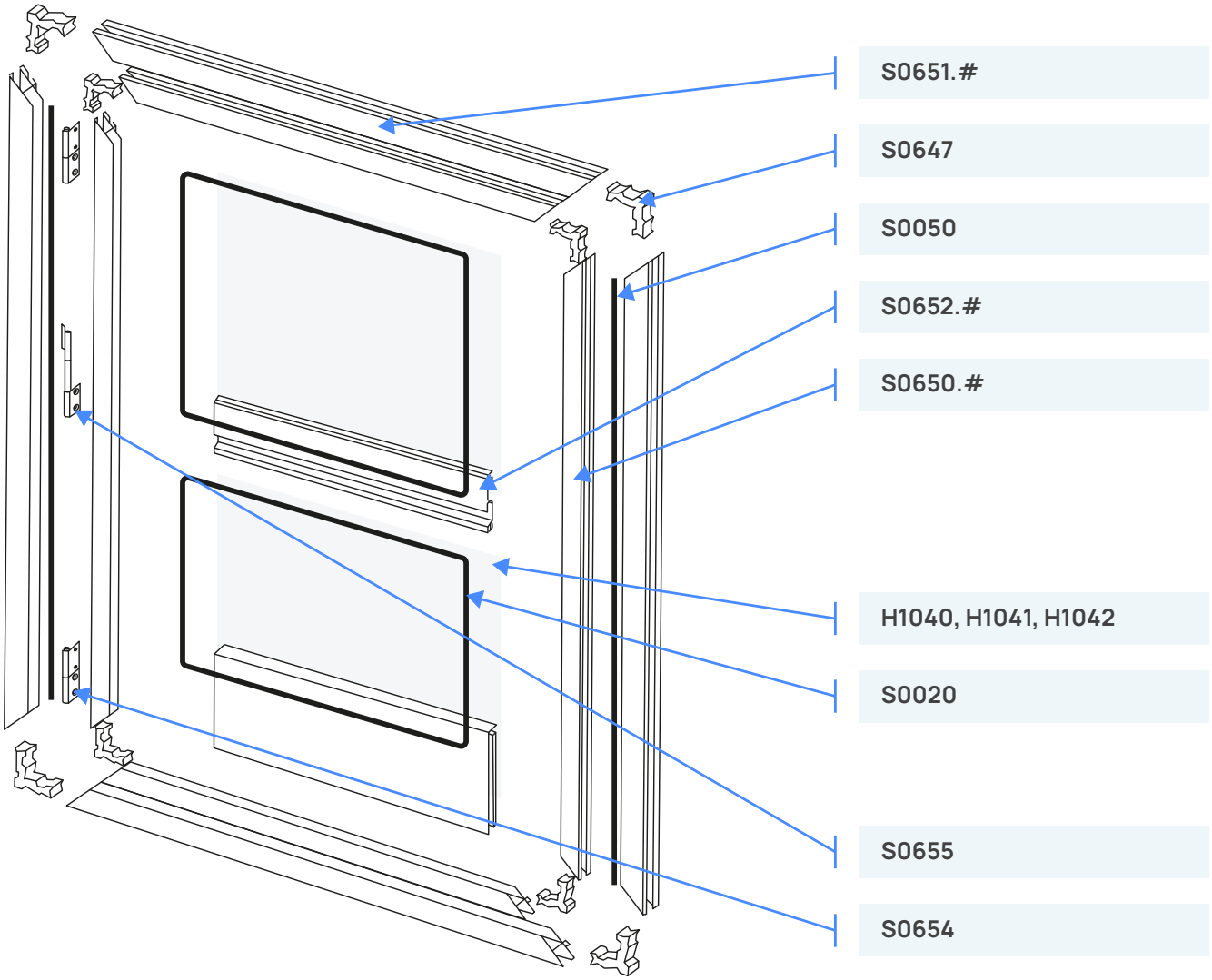


## Kusovník komponentov

| Kód | Názov | m. j. |
|---|---|---|
| S0651.# | Profil 14x31 mm,rámový, extrudovaný, Al - # | bm |
| S0650.# | Profil 23x12,5 mm, extrudovaný, Al - # | bm |
| S0652.# | Profil 55x10 mm, extrudovaný, Al - # | bm |
| S0653.# | Profil 100x10 mm, extrudovaný, Al - # | bm |
| S0647 | Vnútorný Al roh 55x11 dverový | ks |
| S0050 | Magnetický pás | bm |
| S0412 | Tesnenie kefkové 5,5x9 mm, plast-textil - čierna | bm |

| Kód | Názov | m. j. |
|---|---|---|
| H1040 | Sieťovina | m2 |
| H1041 | Al. Sieťovina | m2 |
| H1042 | Sieťovina Petscreen | m2 |
| S0009.# | Kryt skrutky 7,5 mm, plast - # | ks |
| S0020 | Tesnenie plastické (fí) 4,5 mm, guma | bm |
| S0654 | Pánt obyčajný, Al | ks |
| S0655 | Pánt, samozatvárací, Al | ks |

# Rozmerové parametre výrobku

| | | | |
|---|---|---|---|
| Š / V | 69,9 | 70 | 110 |
| 59,9 | N | N | N |
| 60 | N | G | G |
| 230 | N | G | G |

### Rozmerové parametre výrobku

**Vysvetlivky:**

**N** = nevyrobiteľný výrobok,
**V** = vyrobiteľný výrobok bez garancie,
**G** = výrobok s garanciou funkčnosti (rozmery sú uvedené v cm).

**Upresnenie:**

Pri objednávke výrobku mimo garantovaný rozmer berie objednávateľ na vedomie prípadné väčšie funkčné a rozmerové odchýlky (napríklad ťažší chod vyťahovania/sťahovania pri veľkých plochách).

# Popis technických parametrov

| | Varianta | | Typ siete | | Orientácia | | Druh pántu SDS |
|---|---|---|---|---|---|---|---|
| R | s rámom | * | štandardná | P | pravé dvere | O | pánt obyčajný |
| F | výstuha+okopávač | K | kovová | L | ľavé dvere | Z | pánt samozatvárací |
| | | S | petscreen | | | | |

## Farba systému

| Kód | Názov |
|---|---|
| 00 | biela |
| 02 | hnedá |
| 16 | antracitová |
| 92 | RENOLIT - dub zlatý |
| 94 | RENOLIT - orech |

# Povolené rozmerové a funkčné tolerancie výrobku SDS

## Rozmerová tolerancia výrobku

**Poznámka:**

jednotlivé rozmerové tolerancie **( obr. 1 )** sú dané charakterom spracovávaného materiálu a výrobnými technológiami. Rozmerové rozdiely v rámci výrobných tolerancií nie je možné chápať ako nedostatok

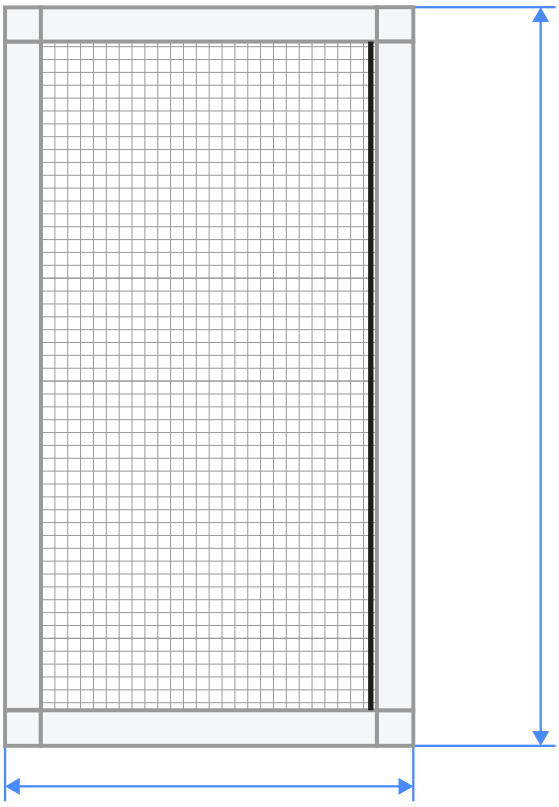


šírka výrobku ± 2 mm

## Uhlová tolerancia

**Poznámka:**

uhlová tolerancia **( obr. 2 )** je daná charakterom technológie a nie je možné ju chápať ako nedostatok .

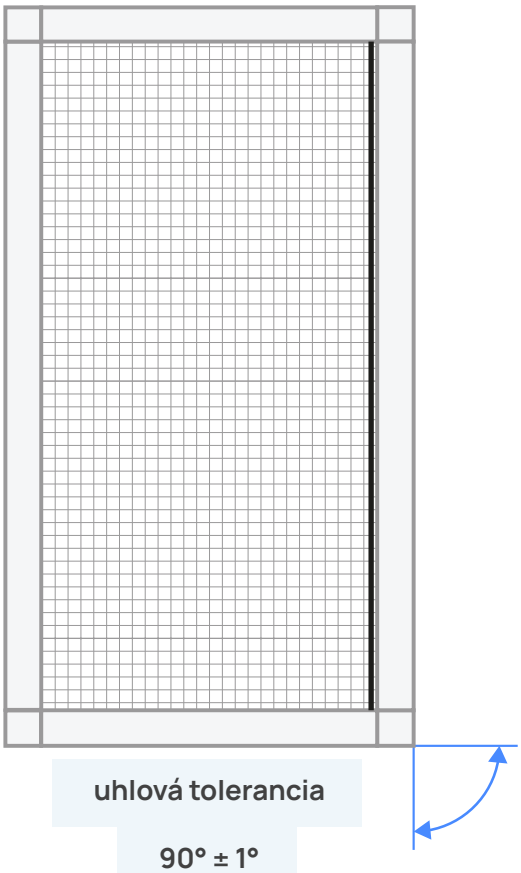

uhlová tolerancia

90° ± 1°

# Zameranie

1. **Šírka dverí**
celková šírka výrobku

2. **Výška dverí**
celková výška výrobku

3. **Os výstuhy**
vzdialenosť od dolnej hrany krídla sieťových dverí po os (stred) výstuhy

**Upozornenie:**
v prípade, že zameráte os výstuhy od dolnej hrany rámu sieťových dverí, je nutné odrátať cca **2 cm.**

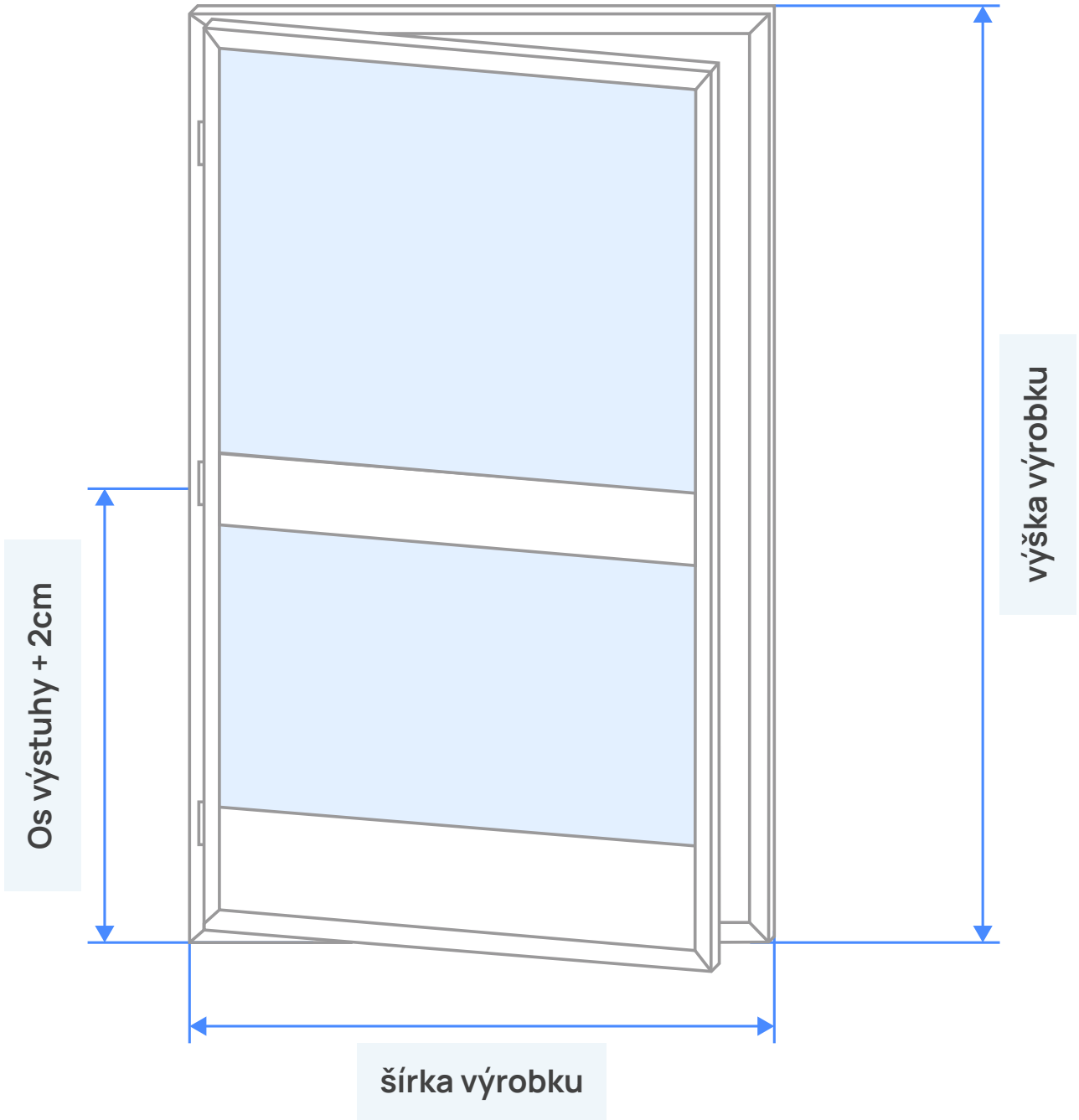

# Montáž

**1.**

priložte sieťové dvere SDS
na rám/stenu

**2.**

na ráme sieťových dverí
(po obvode) si predznačte miesta
uchytenia (detail A)

**3.**

na vyznačených miestach predvŕtajte
otvory vrtákom Ø 7,5 mm - cez prvú
“blanu“ a zároveň cez 2 “blanu”
vrtákom Ø 3,2 mm.

**4.**

osaďte sieťové dvere SDS
na rám/stenu a vycentrujte ich.

**5.**

upevnite sieťové dvere na rám/stenu
skrutkami 3,9x25 mm (cez druhú “blanu“).
Do otvorov na ráme sieťových dverí
(diera Ø 7,5 mm) vložte kryt skrutky (plast).

**6.**

otestujte funkčnosť výrobku

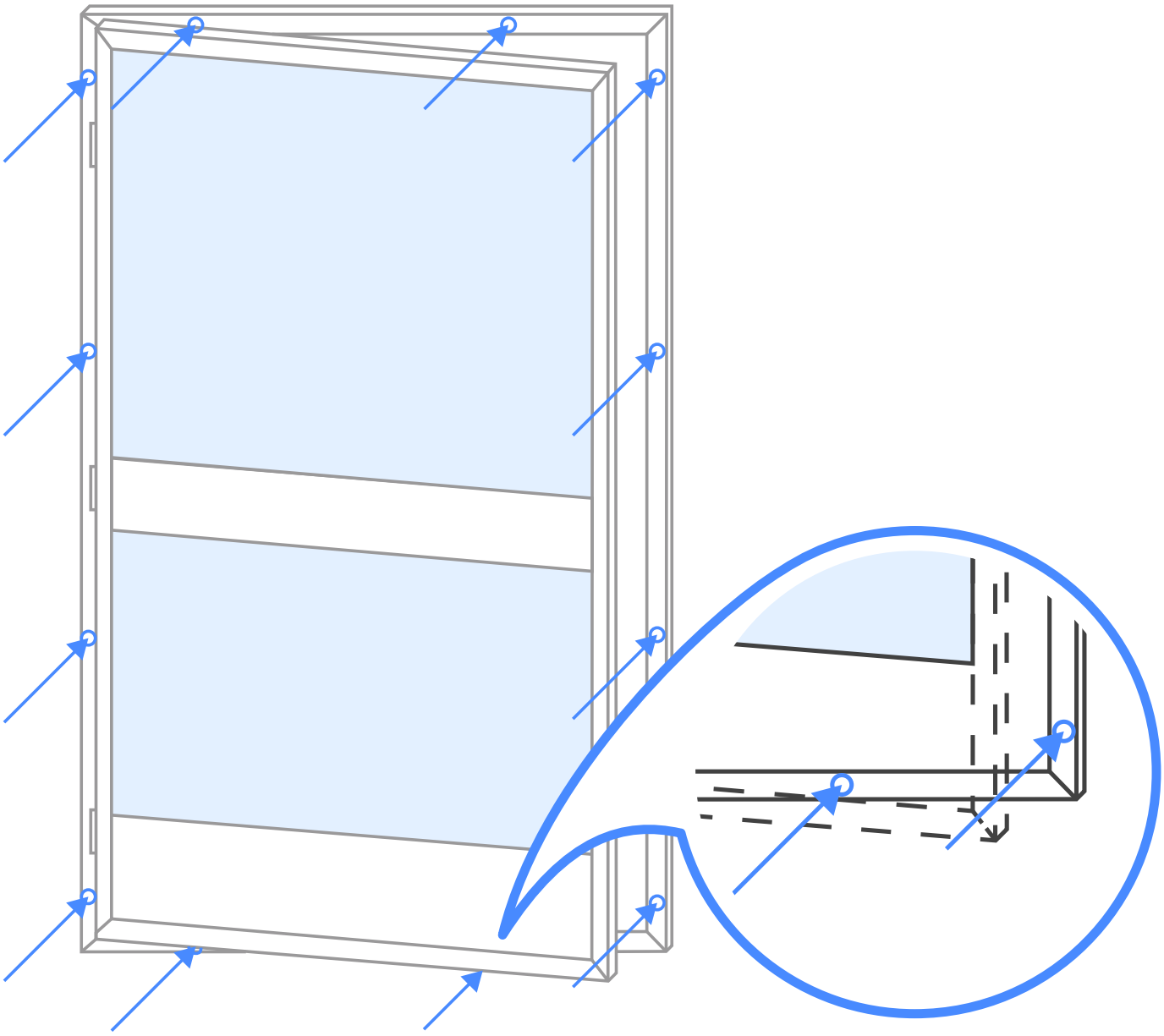

# Montáž

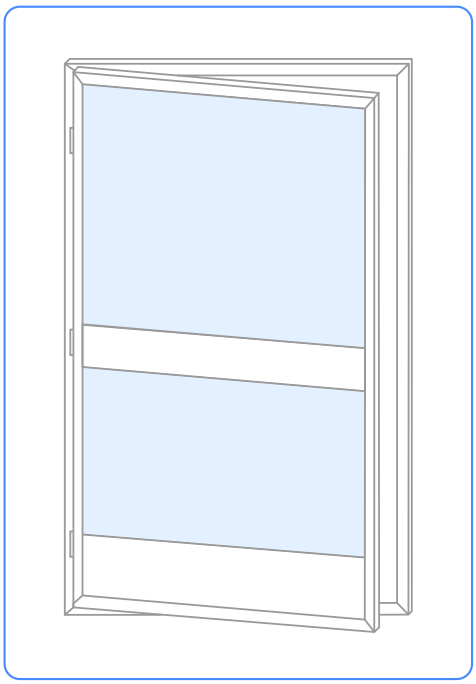

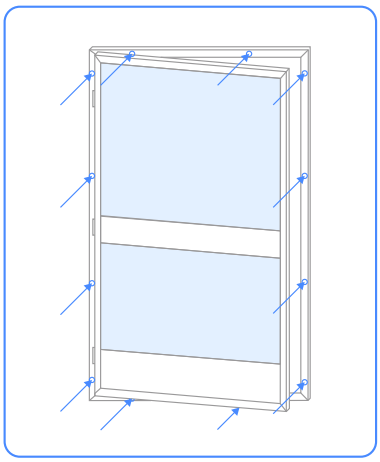

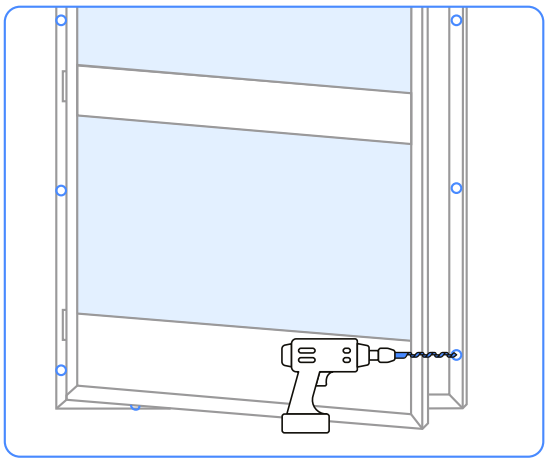

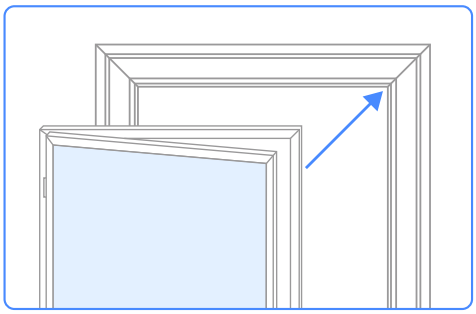

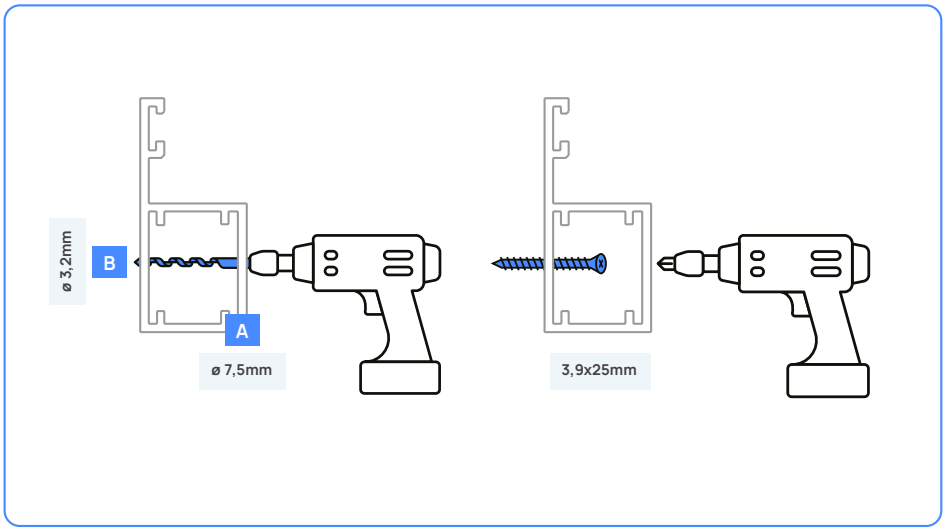


M - TECH group s. r. o., Tesárska 19/142 080 01 Haniska

Info: mtech@mtech.sk, www.mtech.sk

Platí od: 01. 01. 2025 - do nového vydania
Zmena technických údajov vyhradená
Verzia: 2025/1