Mtech GROUP

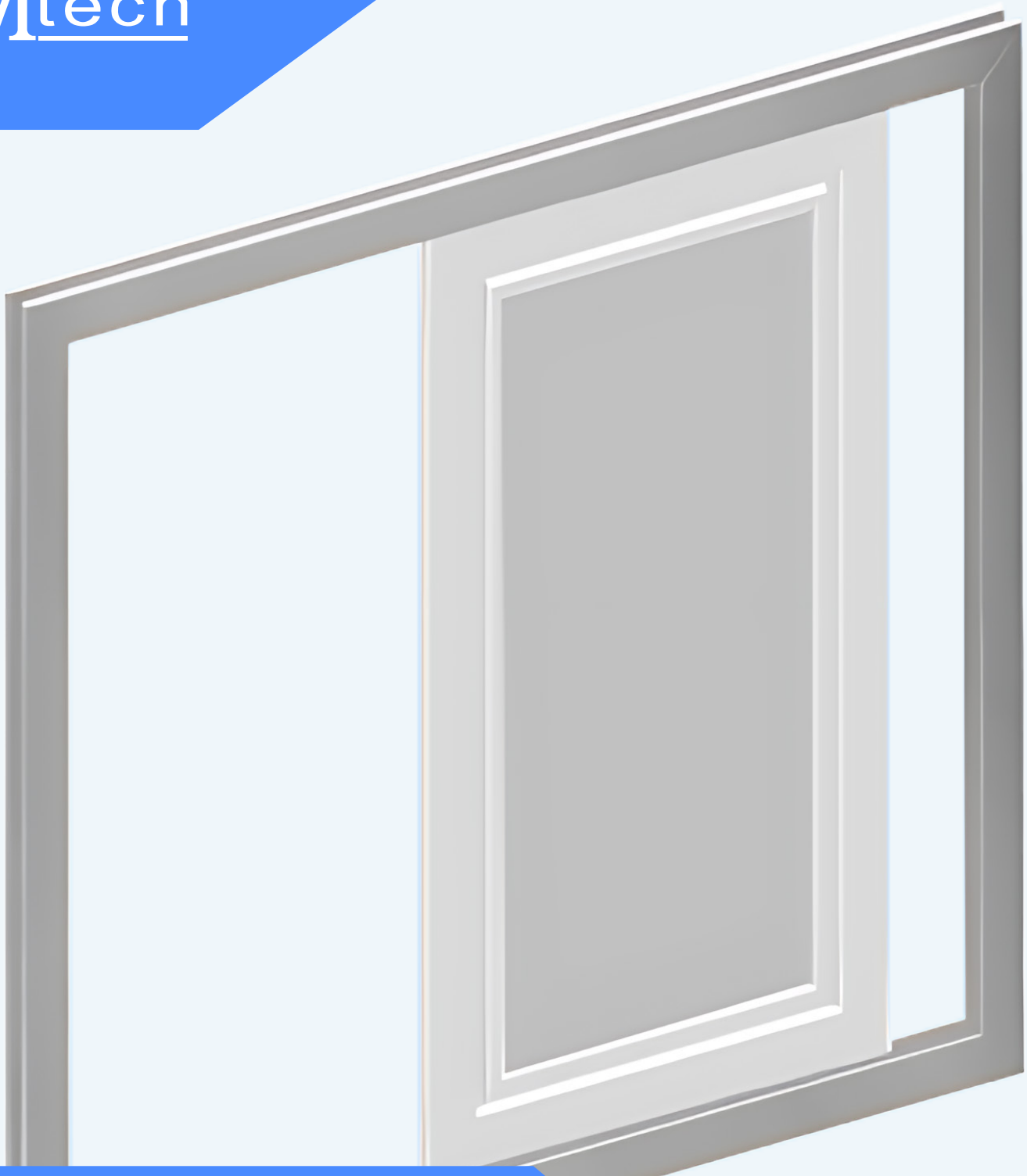

Obchodno-technický katalóg

Sieťové dvere posuvné

Technické informácie: zameranie a montáž

Zistiť viac o produkte cez QR kód.

Popis

Posuvné dverové siete sa stali v tomto modernom svete kvôli premnoženiu hmyzu nepostrádateľným výrobkom.

Z tohto prinášame modernú dverovú sieť, ktorá je vyrobená z vysoko kvalitných materiálov, vďaka ktorým sa líši od iných podobných výrobkov. Extrudovaný, lakovaný hliníkový profil robí posuvnú sieť odolnou a zároveň masívnou, kvalitná sklená sieťovina zas predlžuje jej životnosť. Posuvné dvere majú svoj vlastný rám, ktorý je vhodný na zhotovenie jednokrídlovej alebo dvojkrídlovej verzie. Dokonalé uzavretie zaisťuje kefkové tesnenie. Tieto kvalitné materiály zaručujú, že siete vplyvom času nestratia na svojej kvalite. Je vhodná na okná aj dvere. Obrovskou výhodou posuvnej siete je, že sa na spodnej strane kĺže na kolieskach, čo zaručuje bezchybný chod aj pri sietiach väčších rozmerov.

Technická špecifikácia

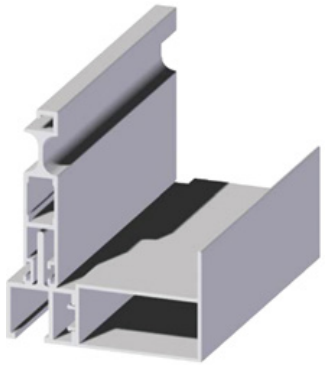

Parametre

- Al profily
- Al rohový spájač
- Posuv na kolieskach
- Sieťovina: sklovlákno, kov, petscreen
- Výstuha s integrovaným madlom

Základné komponenty

S0640.#
Al profil 55x11mm

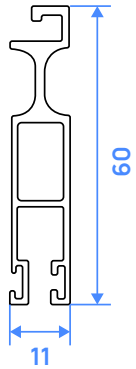

S0642.#
Al profil rámový

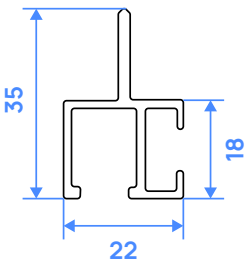

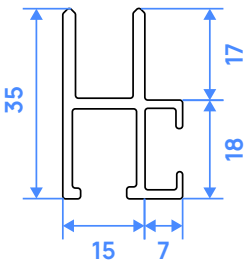

S0647
Vnútorný Al roh

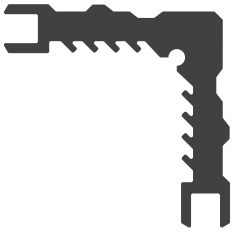

S0648 Sada komponentov

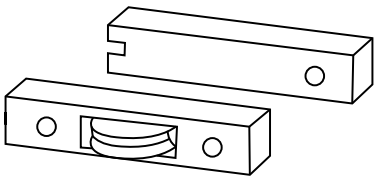

Kusovník komponentov

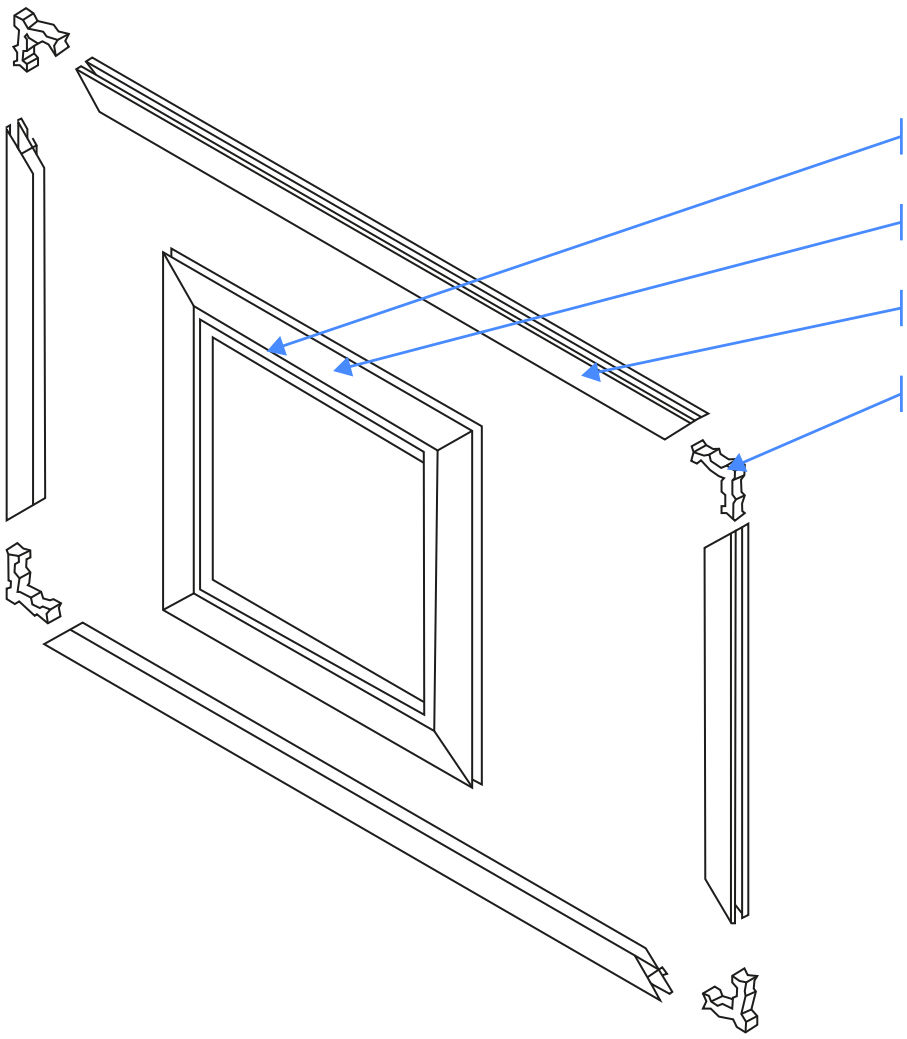

Kusovník komponentov

Kód	Názov	m. j.
H1040	Sieťovina	m2
H1041	Sieťovina Al	m2
H1042	Sieťovina Petscreen	m2
S0009.#	Kryt skrutky 7,5 mm, plast - #	ks
S0640.#	Profil 55x11 mm, extrudovaný, Al - #	bm
S0642.#	Profil 35x22 mm,rámový, extrudovaný, Al - #	bm

Kód	Názov	m. j.
S0646	Vnútorný Al roh 35x22 rámový	ks
S0647	Vnútorný Al roh 55x11 dverový	ks
S0648	Sada komponentov pre posuvné dvere	ks
S0412	Tesnenie kefkové 5,5x9 mm, plast-textil - čierna	bm
S0020	Tesnenie plastické (fí) 4,5 mm, guma - sivá	bm

Rozmerové parametre výrobku

Š / V	69,9	70	150
59,9	N	N	N
70	N	G	G
230	N	G	G

Rozmerové parametre výrobku

Vysvetlivky:

N = nevyrobiteľný výrobok,
V = vyrobiteľný výrobok bez garancie,
G = výrobok s garanciou funkčnosti (rozmery sú uvedené v cm).

Upresnenie:

Pri objednávke výrobku mimo garantovaný rozmer berie objednávateľ na vedomie prípadné väčšie funkčné a rozmerové odchýlky (napríklad ťažší chod vyťahovania/sťahovania pri veľkých plochách).

Popis technických parametrov

	Varianta		Typ siete		Tesnenie dverí SDSP
1	1-krídlové dvere	*	štandardná	J	jednostranné tesnenie
2	2-krídlové dvere	K	kovová	D	dvojstranné tesnenie
		S	petscreen		

Farba systému

Kód	Názov
00	biela
02	hnedá
14	svetlohnedá
15	sivá
16	antracitová
92	RENOLIT - dub zlatý
94	RENOLIT - orech

Rozmerová tolerancia výrobku

Názov
šírka výrobku ± 2 mm
výška výrobku ± 2 mm

Uhlová tolerancia

Názov
uhlová tolerancia 90° ± 1°

Príklady použitia

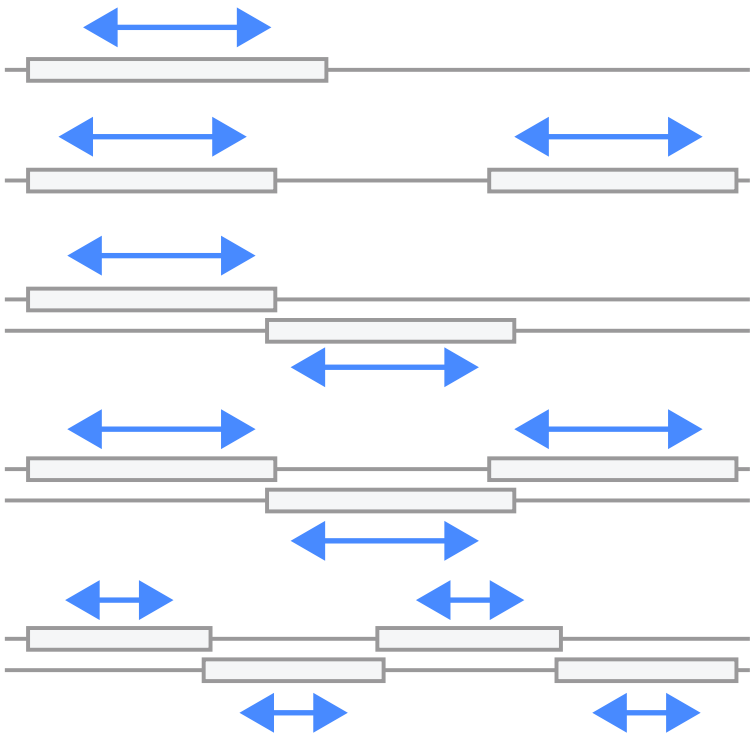

Bez odsadenia

Kotvenie

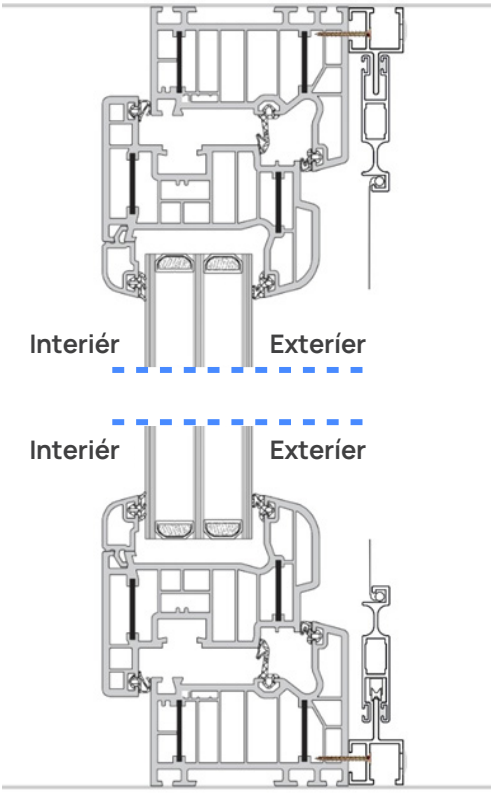

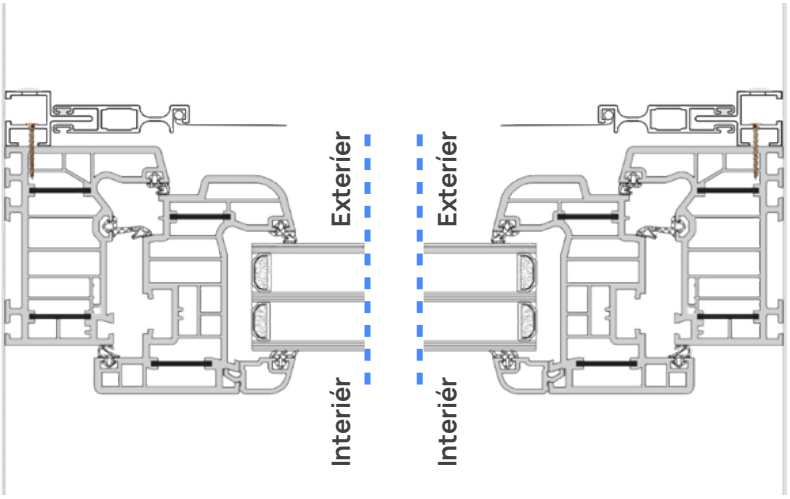

Varianta

› Jednokrídlové dvere

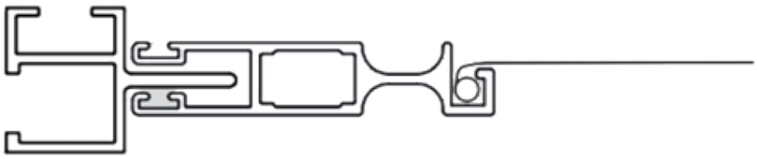

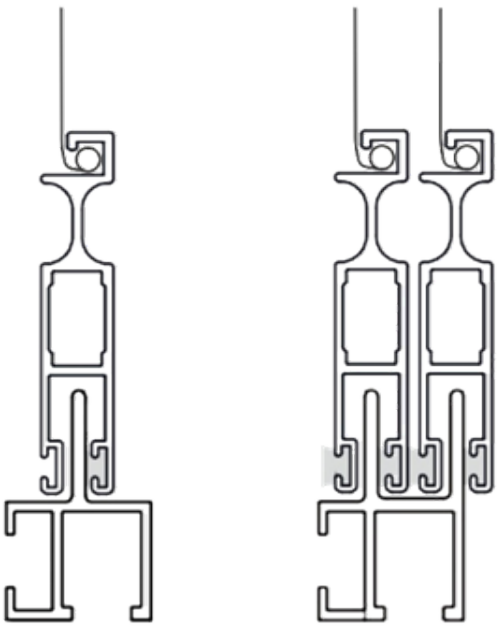

› Dvojkrídlové dvere

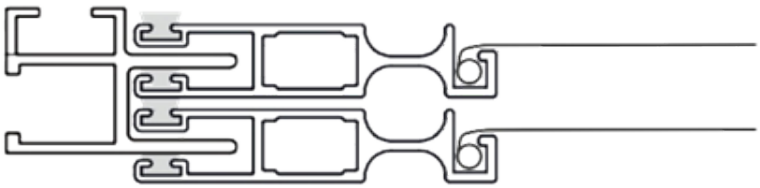

S odsadením

Kotvenie

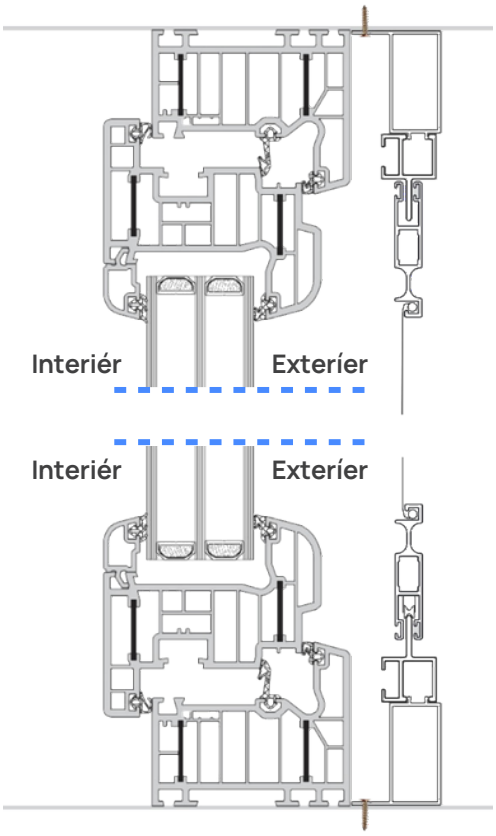

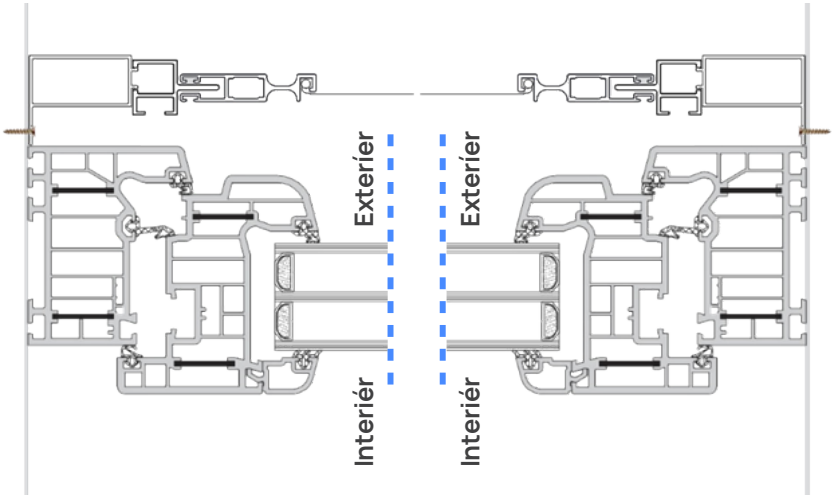

Varianta

› Jednokrídlové dvere

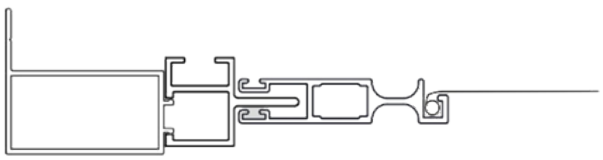

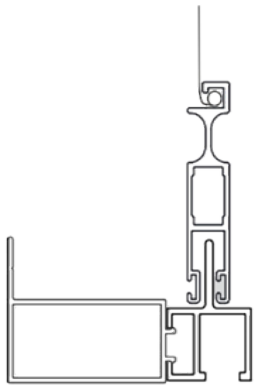

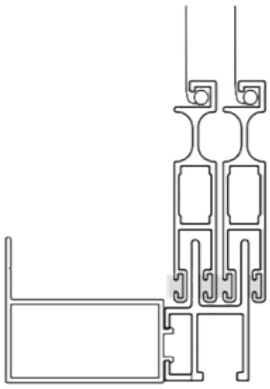

› Dvojkrídlové dvere

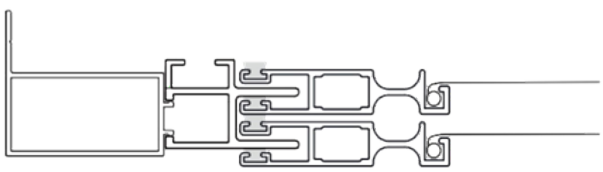

Ďalšie parametre

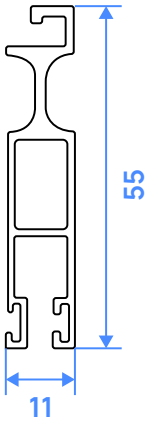

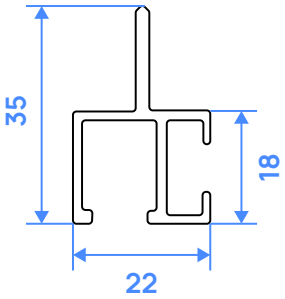

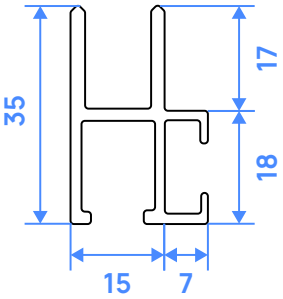

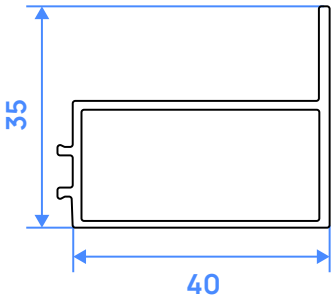

› Rozmer s posuvom (v dolnej časti)

Informácia

Orientácia sieťových dverí (P / Ľ) sa určuje rovnako ako pri iných dverách. Postavte sa čelne
Ak sú pánty v pravo dvere sú pravé. **Príklad:** dvere na obrázku 4 na strane 6 sú ľavé.

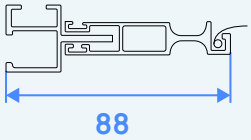

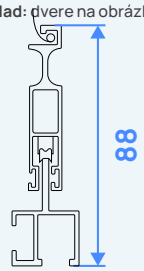

Štetina

› Jednostranne

› obojstranne

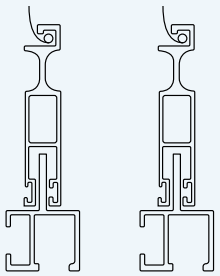

Príklad zamerania

Objednávaná šírka (výrobku / rámu)
šírka otvoru/rámu, merajte na troch miestach a od najmenšieho rozmeru odrátajte 0,5 cm (5 mm)

A - 0,5 cm (5 mm)

Objednávaná výška (výrobku / rámu)
výška otvoru/rámu, merajte na troch miestach a od najmenšieho rozmeru odrátajte 0,5 cm (5 mm)

B - 0,5 cm (5 mm)

Objednávaná šírka (výrobku / rámu)
merajte svetlú šírku rámu dverí a pripočítajte 7 cm (70 mm)

C + 7 cm (70 mm)

Odpočet (odporúčaný)

Výrobky sú vyrábané na mieru, vďaka čomu si viete zadať rozmery podľa svojich predstáv.

V mieste posuvu dverí nesmie byť žiadna prekážka. Dvere sa montujú priamo na rám dverí.

Merať z exteriéru

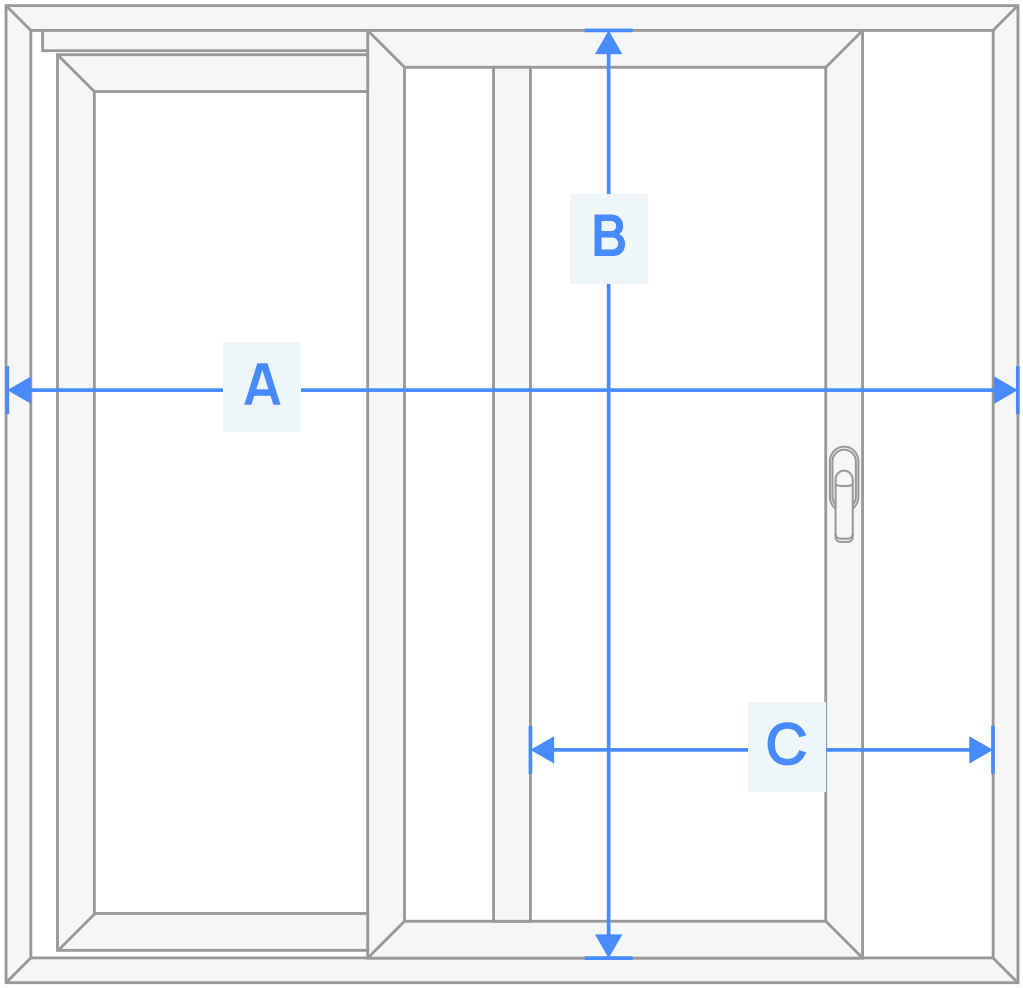

Príklad zamerania

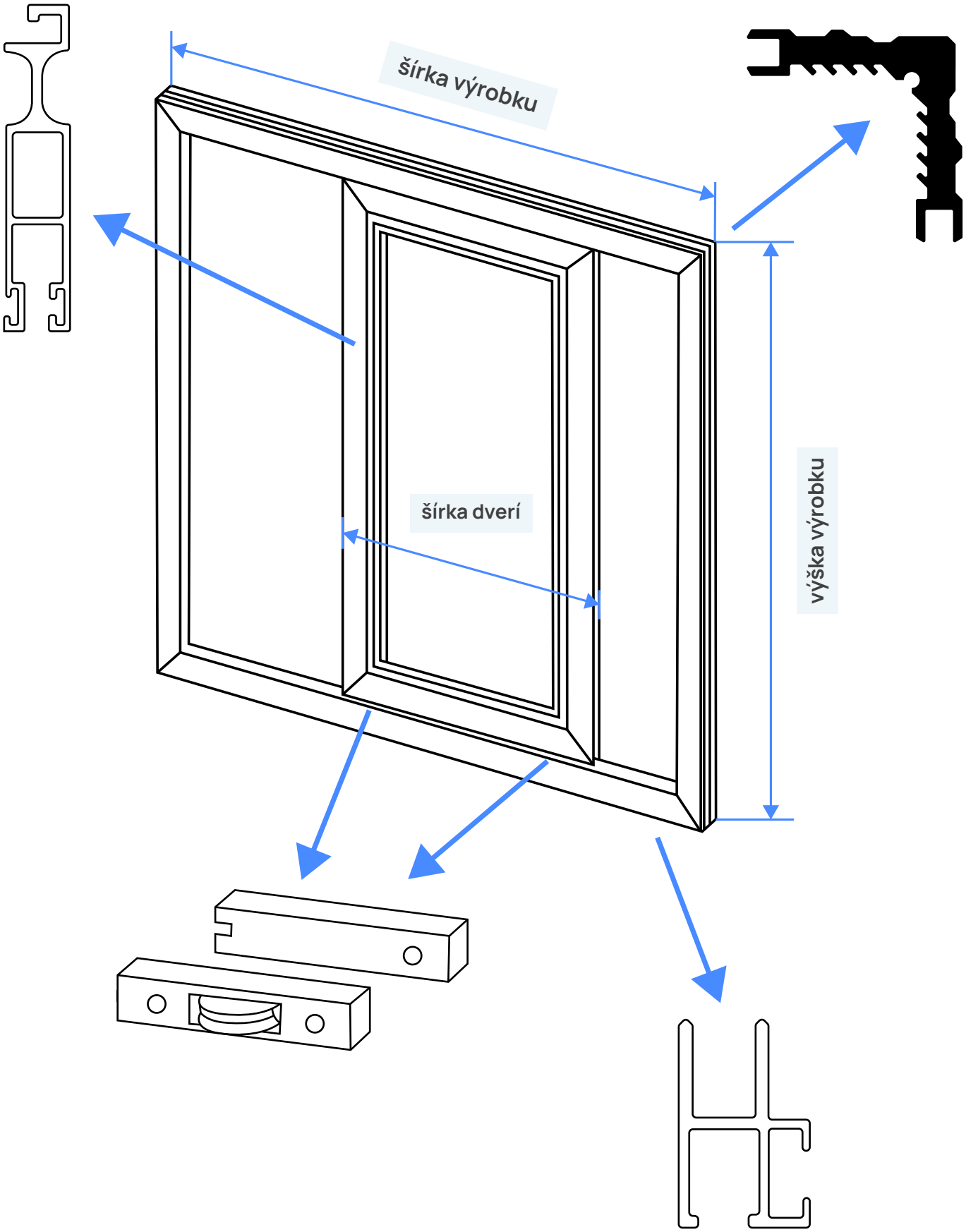

Montáž

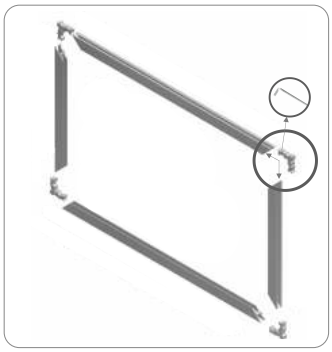



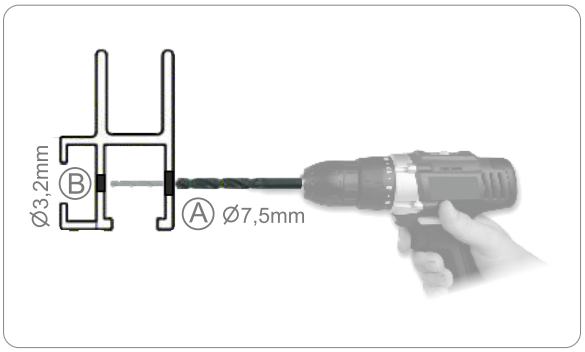

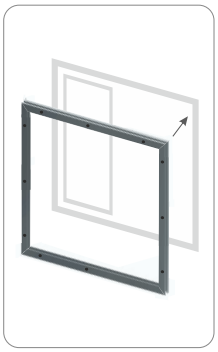

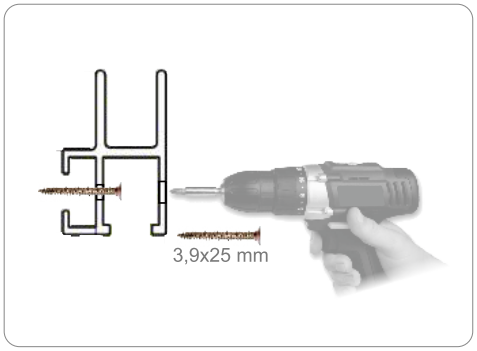

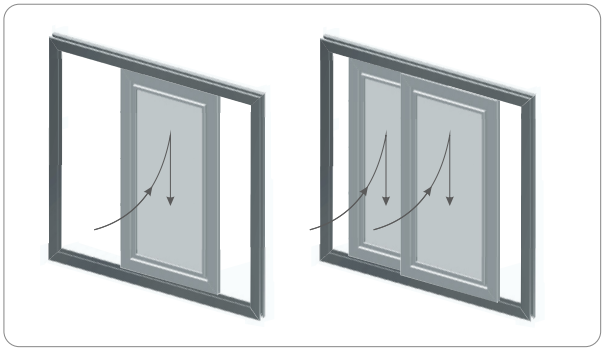

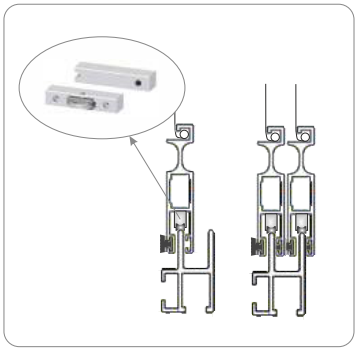

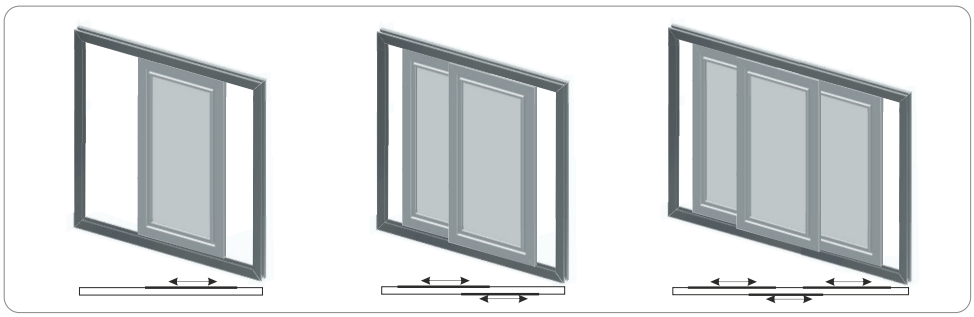

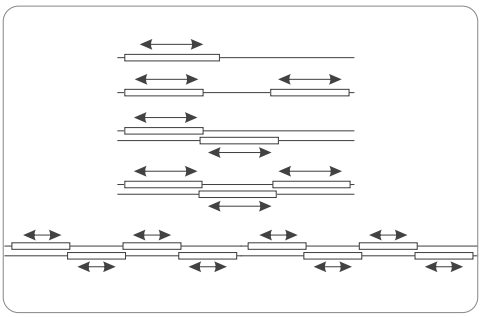

M - TECH group s. r. o., Tesárska 19/142 080 01 Haniska

Info: mtech@mtech.sk, www.mtech.sk

Platí od: 01. 01. 2025 - do nového vydania
Zmena technických údajov vyhradená
Verzia: 2025/1