Mtech GROUP



Obchodno-technický katalóg

Sieťové dvere

Technické informácie: zameranie a montáž

Zistiť viac o produkte cez QR kód.

Popis

Sieťové dvere SD sú jedným z typov výrobkov zo skupiny **PRIMASET** – siete proti hmyzu. Sú vyrábané z troch typov profilov vo viacerých modifikáciách, čím sa dosiahne dokonalá prispôsobivosť každým dverám. Jednoduchá montáž na rám poskytuje široké možnosti použitia sieťových dverí. Tento typ sieťových dverí sa vyznačuje precíznym dielenským spracovaním, spoľahlivosťou kvalitných komponentov, elegantným dizajnom a jednoduchou montážou.

Technická špecifikácia



Použité materiály

- profil z extrudovaného Al s povrchovou úpravou
- sieťovina z umelých vlákien
- sieťovina kovová
- komponenty z gumových materiálov vo farebných modifikáciách
- komponenty z plastu vo farebných modifikáciách
- komponenty z Fe (skrutky, nity)

Základné komponenty

Profil 40x20 mm,
extrudovaný, Al - #

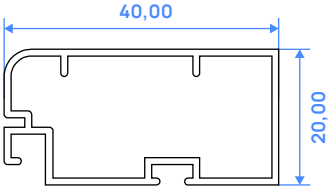

S0400.#

Profil 60x12 mm,
extrudovaný, AL - #

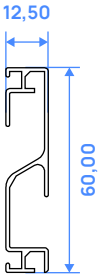

Pánt obyčajný,
plast -kov - #

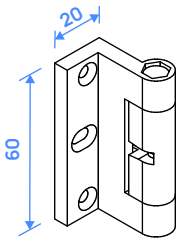

S0408.#

Pánt, samozatvárací,
plast -kov - #

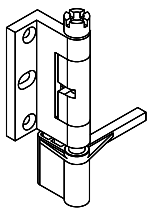

P - S0407.# / L - S0410.#

Kusovník komponentov

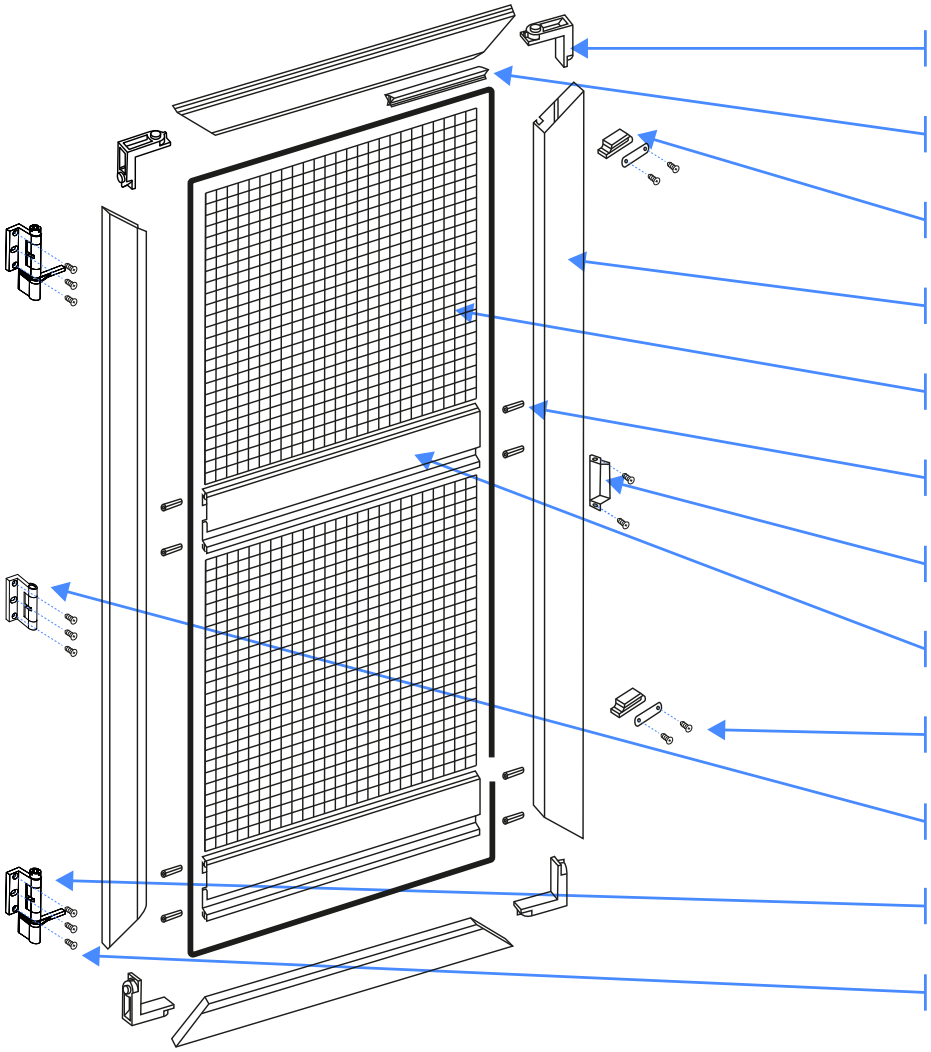

Kusovník komponentov

Kód	Názov	m. j.
H1040	Sieťovina	m2
H1041	Sieťovina - kovová	m2
S0402	Guma upevňovacia 4,2 mm - sivá	bm
S0411	Vnútorný Al roh 40x20	ks
S0405	Vložka do priečky, skrytá, plast	pár
S0409	Tesnenie kefkové 5,5x7 mm, plast -textil - čierna	bm
H2150.#	Držiak magnetický, plast -kov - #	ks
S0009.#	Kryt skrutky 7,5 mm, plast - #	ks

Kód	Názov	m. j.
S0400.#	Profil 40x20 mm, extrudovaný, Al - #	bm
S0401.#	Profil 60x12 mm, extrudovaný, AL - #	bm
S0415	Šesťhranný dištančný stĺpik	ks
S0406.#	Madlo na dvere 110x20x18 mm, plast - #	ks
S0407.#	Pánt pravý, samozatvárací, plast -kov - #	ks
S0408.#	Pánt obyčajný, plast -kov - #	ks
S0410.#	Pánt ľavý, samozatvárací, plast -kov - #	ks

Rozmerové parametre výrobku

Š / V	30	90	100	110	120	130	140	180
30	N	N	N	N	N	N	N	N
180	N	G	G	G	G	G	G	V
190	N	G	G	G	G	G	V	V
210	N	G	G	G	G	V	V	V
230	N	G	G	G	V	V	V	V
250	N	G	G	V	V	V	V	V
260	N	G	V	V	V	V	V	V
300	N	V	V	V	V	V	V	V

Rozmerové parametre výrobku

Vysvetlivky:

N = nevyrobiteľný výrobok,
V = vyrobiteľný výrobok bez garancie,
G = výrobok s garanciou funkčnosti (rozmery sú uvedené v cm).

Upresnenie:

Pri objednávke výrobku mimo garantovaný rozmer berie objednávateľ na vedomie prípadné väčšie funkčné a rozmerové odchýlky (napríklad ťažší chod vyťahovania/sťahovania pri veľkých plochách).

Popis technických parametrov

Výbava dverí SD3	Orientácia dverí SD3	Umiestnenie pántu SD3	Druh pántu SD3	Tesnenie SD3
F výstuha + okopávač	P pravé dvere	R na rám	1 pánt samozatvárací	K s kefkou
V iba výstuha	L ľavé dvere		2 pánt obyčajný	
FK výstuha + okopávač sieťovina kovová				
VK iba výstuha sieťovina kovová				

Informácia

Orientácia sieťových dverí (P / Ľ) sa určuje rovnako ako pri iných dverách. Postavte sa čelne k dverám na strane pántov (z vonku). Ak sú pánty v ľavo, dvere sú ľavé. Ak sú pánty v pravo dvere sú pravé. **Príklad:** dvere na obrázku 4 na strane 6 sú ľavé.

Počet pántov	Rozmer (výška)	Pánt obyčajný (ks)	Pánt samozatvárací (ks)
Uchytenie – pánty samozatváracie	Do 200,0	0	2
	Nad 200,1	1	2
Uchytenie – pánty obyčajné	Do 200,0	2	0
	Nad 200,1	3	0

Farba systému

Kód	Názov	Kód	Názov	Kód	Názov
00	biela RAL9010	07	Clay brown RAL8003	91	RENOLIT - buk svetlý
01	ID Zlatý dub	08	ID Orech	92	RENOLIT - dub zlatý
02	hnedá RAL8014	09	ID Borovica	93	RENOLIT - čerešňa
03	ID Svetlý dub	10	ID Gaštan	94	RENOLIT - orech
04	ID Čerešňa	11	elox Negro	95	RENOLIT - macoré
05	elox Bronze	12	elox Inox	96	RENOLIT - anthrazitgrau
06	surový	13	elox Natural	99	RENOLIT - 2. Sk.
20	RAL				

Garancia farebnosti v rámci celej zákazky!
Výrobca nezaručuje farebnú zhodu medzi jednotlivými zákazkami!

Povolené rozmerové a funkčné tolerancie výrobku SD3

Rozmerová tolerancia výrobku

Poznámka:

jednotlivé rozmerové tolerancie **(obr. 1)** sú dané charakterom spracovávaného materiálu a výrobnými technológiami. Rozmerové rozdiely v rámci výrobných tolerancií nie je možné chápať ako nedostatok

Uhlová tolerancia

Poznámka:

uhlová tolerancia **(obr. 2)** je daná charakterom technológie a nie je možné ju chápať ako nedostatok .

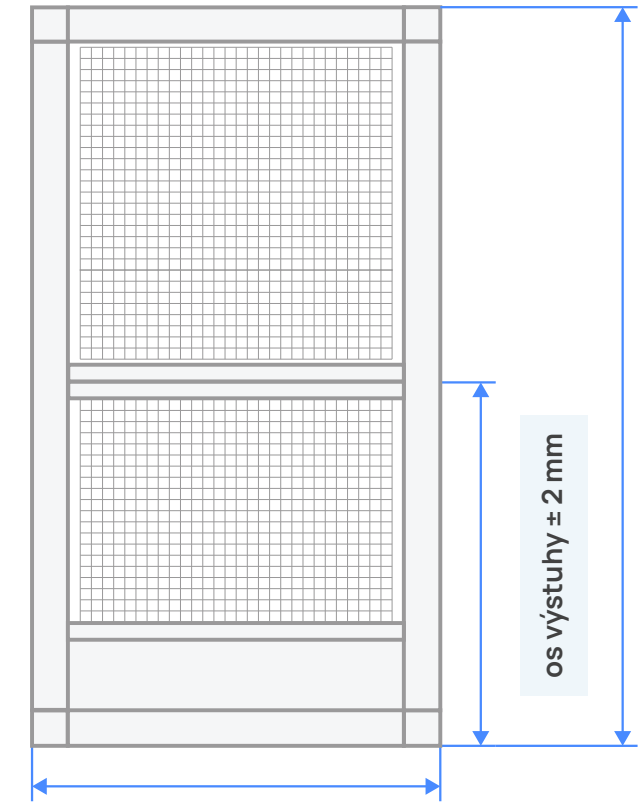

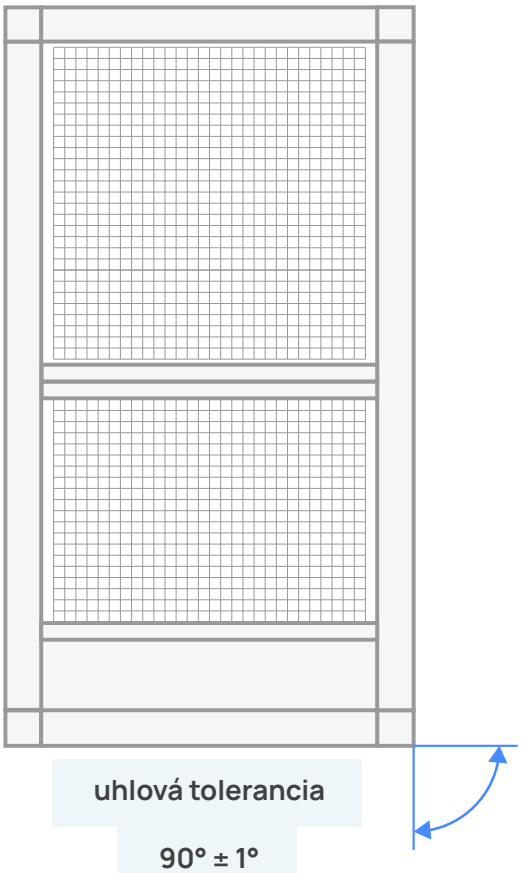

Zameranie šírky dverí

Pohľad z exteriéru

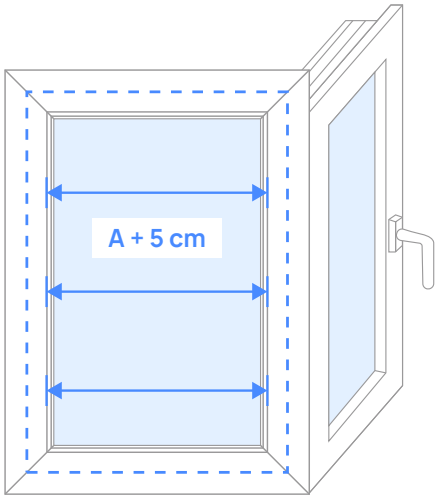

1.

Otvorte balkónové dvere

- rozmer A svetlá šírka
- rozmer A merajte na 3 miestach a k najväčšiemu rozmeru pripočítajte **5 cm.**

Odporúčaný rozmer:
Šírka dverí = A + 5 cm

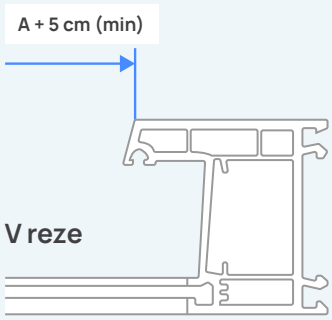

Zameranie výšky dverí

Pohľad z exteriéru

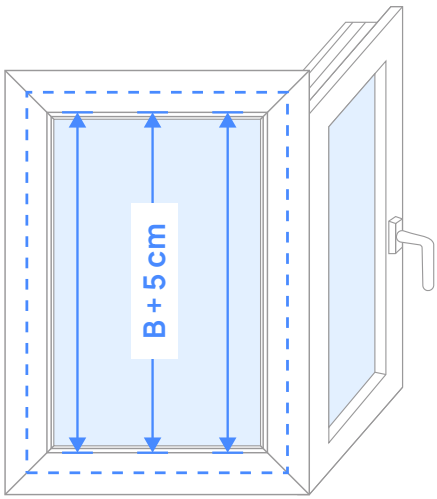

2.

Otvorte balkónové dvere

- rozmer B svetlá výška
- rozmer B merajte na 3 miestach a k najväčšiemu rozmeru pripočítajte **5 cm.**

Odporúčaný rozmer:
Výška dverí = B + 5 cm

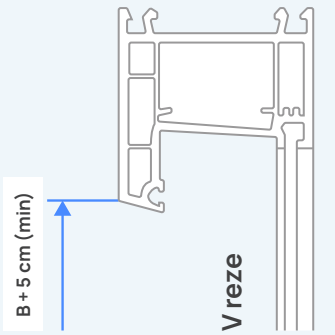

Zameranie pre balkónové dvere s okapovou lištou

Pohľad z exteriéru

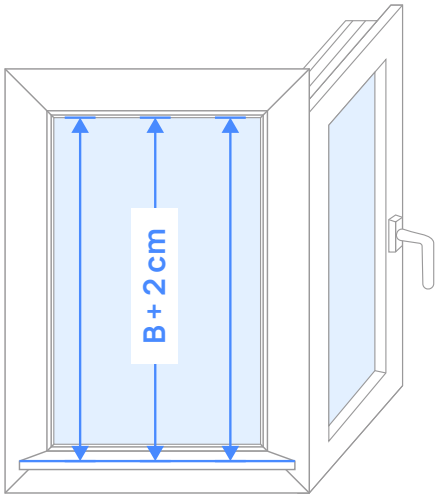

Otvorte balkónové dvere

- rozmer B svetlá výška
- rozmer B merajte na 3 miestach a k najväčšiemu rozmeru pripočítajte **2 cm.**

Odporúčaný rozmer:
Výška dverí = B + 2 cm

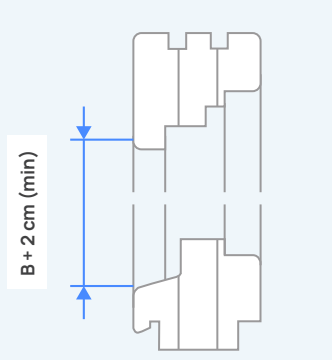

A - Minimálne rozmery rámu dverí pre osadenie sieťových dverí

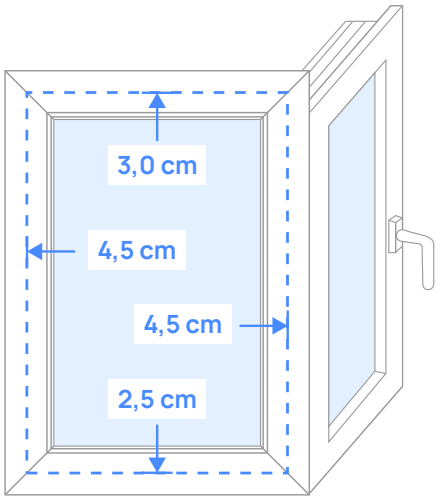

- pri hrubom zateplení otvoru (špalety, ostenia) strácate potrebnú šírku a výšku pre montáž (osadenie) sieťových dverí.
- po skončení zamerania si overte či Vám výrobok daných rozmerov vojde do otvoru (špalety, ostenia)
- minimálne rozmery pre osadenie sieťových dverí sú uvedené na obr.

B - Ako určiť orientáciu dverí?

1.

- Postavte sa pred dvere tak aby sa otvárali smerom k vám.

2.

- ak máte pánty po ľavej ruke tak sú dvere **ĽAVÉ**
- ak máte pánty po pravej ruke ta sú dvere **PRAVÉ**

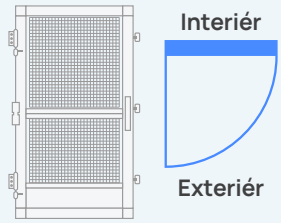

Ľavé sieťové dvere
(pohľad z exteriéru)

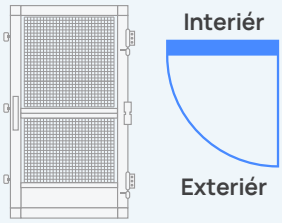

Pravé sieťové dvere
(pohľad z exteriéru)

C - Ako zamerať výšku priečky?

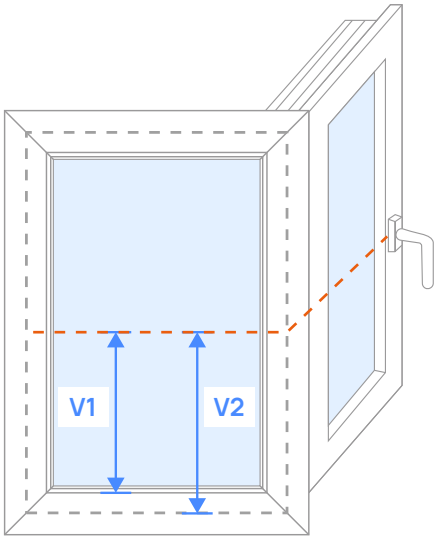

Pozor
Pri zameraní výšky priečky sieťových dverí je nutné si uvedomiť, že ide o výšku výstuhy na sieťových dverách **(obr.1)** – to znamená výška od dolnej hrany sieťových dverí až po stred (os) priečky.

Výškou výstuhy sa myslí rozmer V2 (nie V1!)

Štandardne sa uvádza:
V2 = V1 + 2,5 cm
V2 - výška výstuhy (2,5 cm = 25 mm)

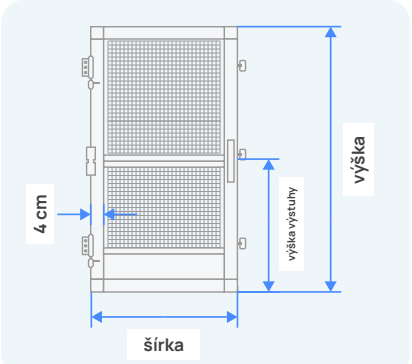

Obr. 1

Montáž (iba na rám)

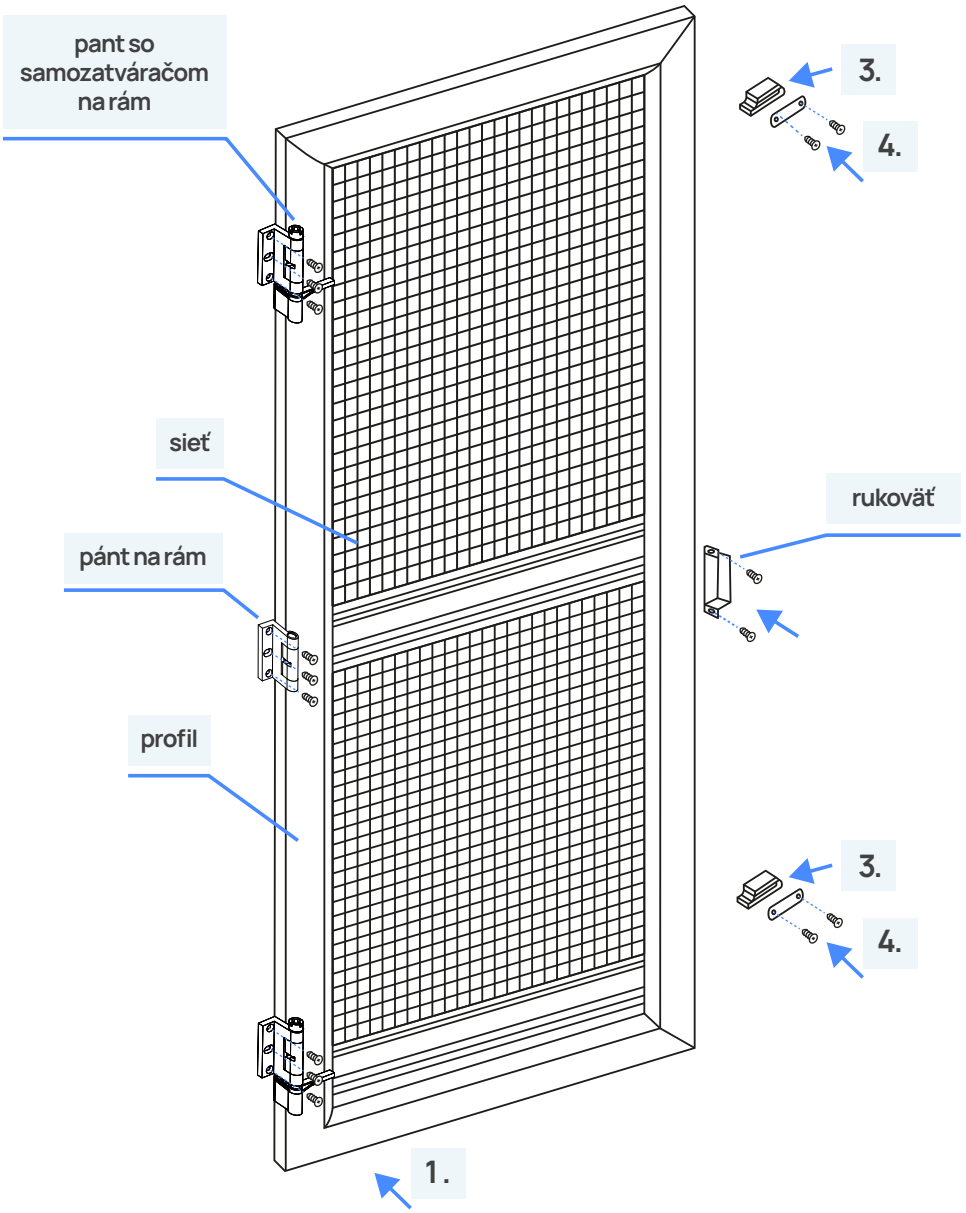











1. Priložte sieťové dvere na balkónové dvere a vycentrujte ich tak, aby pre plastové balkónové dvere sieťové dvere presahovali svetlú šírku a výšku balkónových dverí na každej strane 2,5 cm (pokiaľ to dovoľuje ostenie). Pre drevené balkónové dvere platí to isté s rozdielom, že na spodnej strane budú sieťové dvere odsadené od okapovej lišty balkónových dverí 0,5 cm. Po vycentrovaní dverí si poznačte miesta upevnenia pántov, predvŕtajte diery a upevnite skrutkami sieťové dvere na rám balkónových dverí.

2. Pripevnite rukoväť na rám sieťových dverí skrutkami.

3. Upevnite magnet na rám sieťových dverí.

4. Pripevnite plech magnetu dverí na rám balkónových dverí.

5. Pomocou skrutkovača napnite pružinu samozatváracieho pántu

6. Skontrolujte správnosť montáže a funkčnosť siete.

M - TECH group s. r. o., Tesárska 19/142 080 01 Haniska

Info: mtech@mtech.sk, www.mtech.sk

Platí od: 01. 01. 2025 - do nového vydania
Zmena technických údajov vyhradená
Verzia: 2025/1