Mtech GROUP



Obchodno-technický katalóg

EASY / EASYDN

Technické informácie: zameranie a montáž

Zistiť viac o produkte cez QR kód.

Popis

Rolety Easy sú moderné interiérové rolety s priemerom horného návinu 17 mm. Ich hlavnou výhodou je mimoriadne jednoduchá manipulácia a montáž, ktorá nevyžaduje použitie skrutiek. Upevňujú sa priamo na okno prostredníctvom kovových alebo plastových závesných vešiakov.

Vodiaci silón, napnutý medzi horným a dolným vešiakom, zabezpečuje stabilnú fixáciu rolety. Vďaka širokej ponuke látok predstavujú rolety Easy nielen praktické, ale aj atraktívne riešenie pre váš interiér.

V prevedení Deň/Noc – EASYDN tieto rolety kombinujú výhody klasickej roletky a žalúzie. Umožňujú presné nastavenie intenzity svetla a zároveň ponúkajú estetickú kombináciu farieb a vzorov. Požadované tienenie dosiahnete jednoduchým potiahnutím ovládacej retiazky..

Prevedenie

Látková roleta EASY

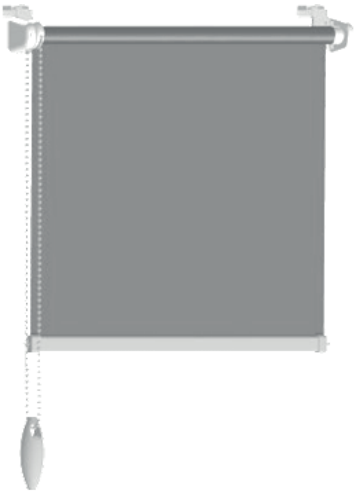

Roleta Deň/Noc EASYDN



Možnosti montáže

Závesné, bez vŕtania



Roletky viete v prípade potreby kotviť pomocou skrutiek



Kusovník komponentov

Kód	Názov	m. j.
J1000.#	Sada príslušenstva rolety EASY - #	sada
J1001	Rúra ø17mm, Fe	bm
J1002.#	Profil spodný, Al - #	bm
J1003.#	Tesnenie spodného profilu - #	bm
J1004.#	Koncovka spodného profilu - #	ks
J1005.#	Retiazka (fí) 6 mm, plast - #	bm
J1006.#	Spojka retiazky (fí) 6 mm, plast - #	ks
J1007.#	Závažie na retiazku, plast - #	ks
J1008	Vložka do závažia, kov	ks
J1009.#	Zarážka pretočenia retiazky, plast - #	ks
J1010.#	Sada pre napínanie retiazky, plast - #	sada
J1011.#	Svorka pre vedenie silónu - #	ks

Kód	Názov	m. j.
J1012.#	Záves pre roletu, nastaviteľný, plast - #	ks
J1013.#	Držiak pre vodiace lanko, nastaviteľný, plast - #	ks
J1014.#	Záves pre roletu, nalepovací, plast - #	ks
J1018.#	Profil deň&noc pre roletu EASY, Al - #	bm
J1019.#	Koncovka profilu J1018.#, plast - #	ks
J1020.#	Záves pre roletu Deň&Noc, nastaviteľný, plast - #	ks
J1021.#	Rúra Ø 12, pre Deň&Noc roletu, Al - #	bm
J1022	Koncovka pre J2021.#, plast - transparent	sada

Popis technických parametrov

Strana ovládania		Fixácia tienenia		Farba systému	
P	Pravá	V	Vodiace lanko	00	biela
L	Ľavá			01	strieborná
				02	hnedá
				03	šedá

Rozmerové tolerancie výrobku	
Šírka	+/- 2 mm
Výška	+/- 2 mm
Šikmý chod	+/- 2 mm +/- 3 mm

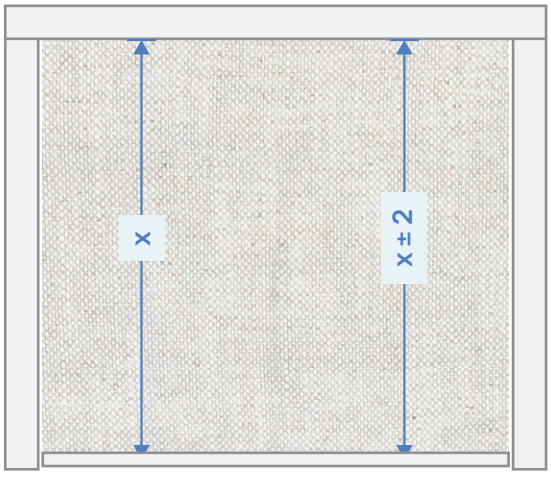

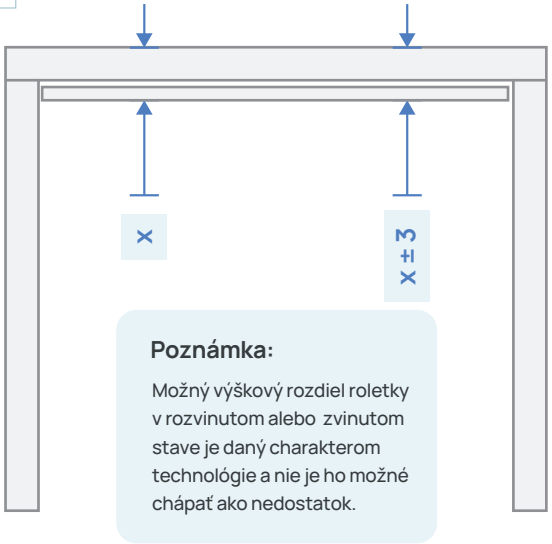

Poznámka:

Možný výškový rozdiel roletky v rozvinutom alebo zvinutom stave je daný charakterom technológie a nie je ho možné chápať ako nedostatok.

Rozmerové parametre výrobku

Š / V	30	160
30	N	N
250	N	G

Rozmerové parametre výrobku

Vysvetlivky:

N = nevyrobiteľný výrobok,
V = vyrobiteľný výrobok bez garancie,
G = výrobok s garanciou funkčnosti (rozmery sú uvedené v cm).

Upresnenie:

Pri objednávke výrobku mimo garantovaný rozmer berie objednávateľ na vedomie prípadné väčšie funkčné a rozmerové odchýlky (napríklad ťažší chod vyťahovania/sťahovania pri veľkých plochách).

Zameranie

Rozmery sú v cm

Objednávaná šírka rolety = celková šírka výrobku aj s držiakmi, nie len samotná látka.

Pri montáži na otváravé okenné krídlo nezabudnite, že roleta môže obmedziť úplné otvorenie okna a môže sa poškodiť pri otváraní okna o ostenie!

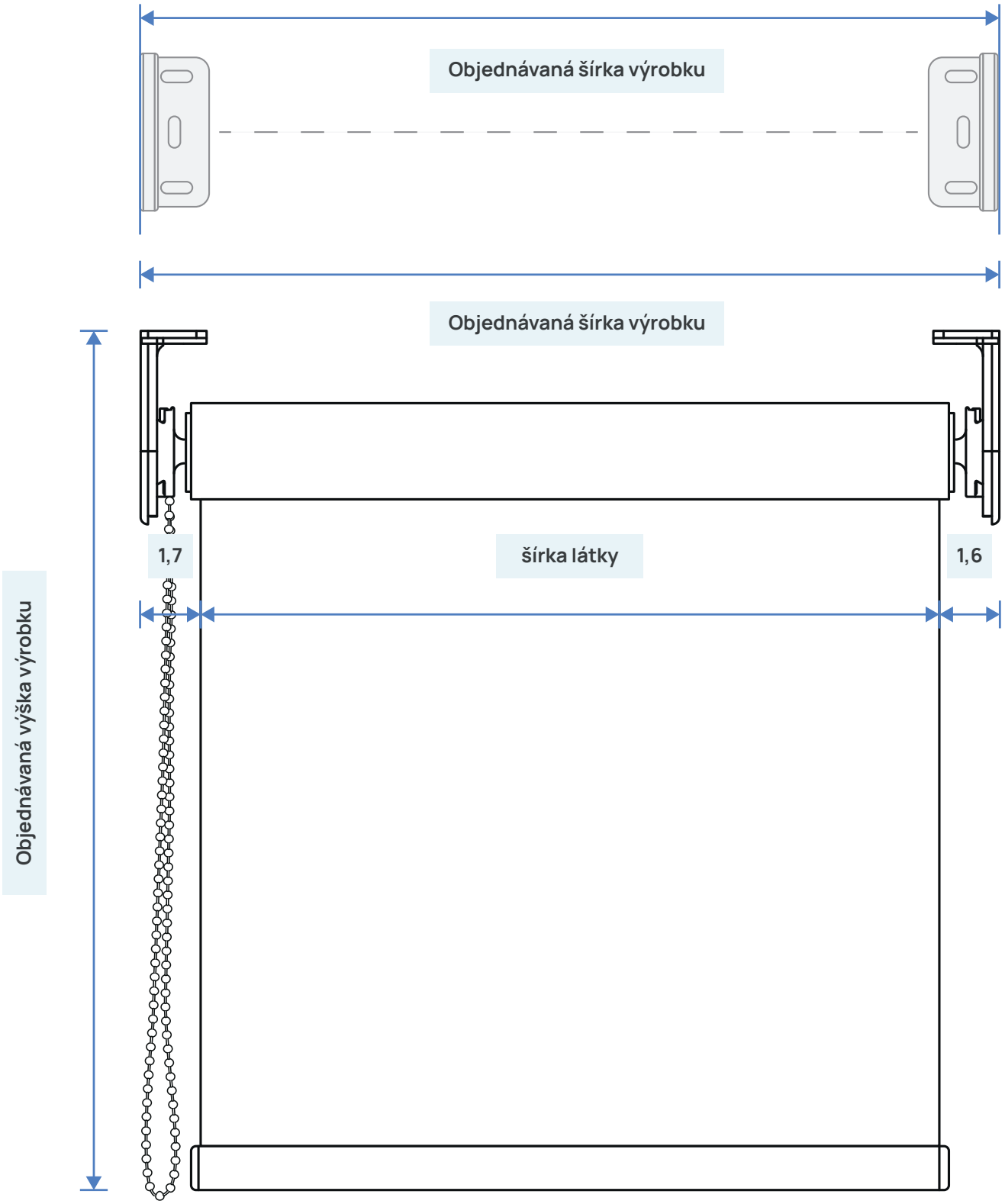

Príklad zamerania

Objednávaná šírka rolety
merajte šírku so zasklievacou lištou + 4 cm

A + 4 cm (40 mm)

Objednávaná výška rolety
merajte od hornej hrany krídla okna pop dolnú

B + 0 cm

Odpočet (odporúčaný)

Výrobky sú vyrábané na mieru, vďaka čomu si viete zadať rozmery podľa svojich predstáv

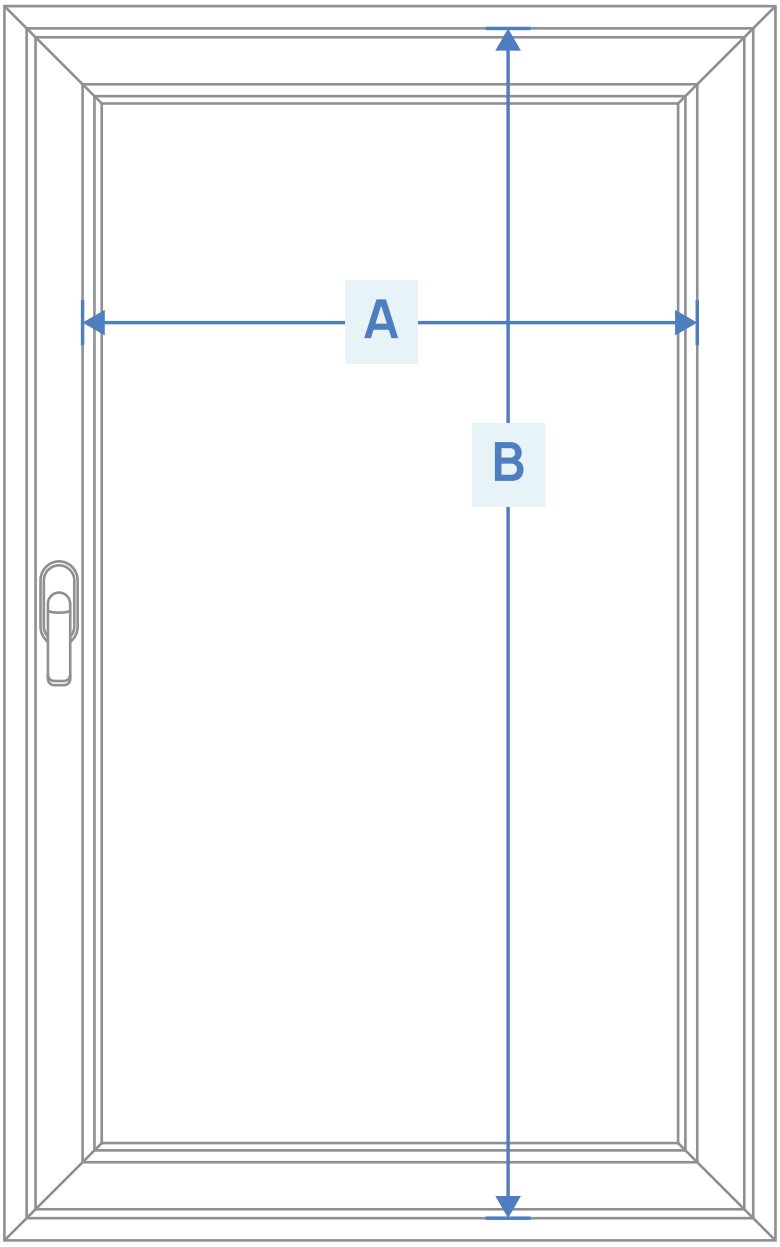



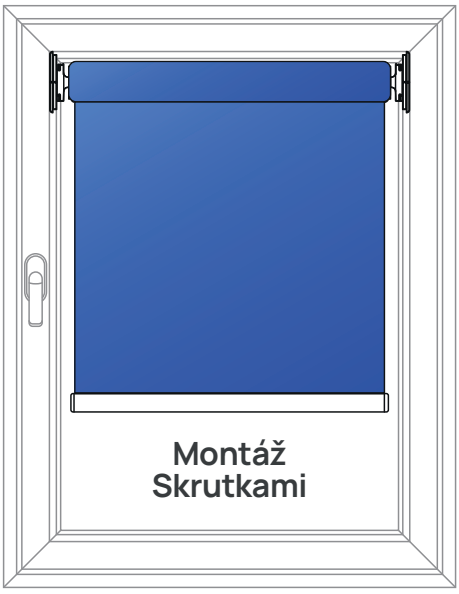

Montáž EASY

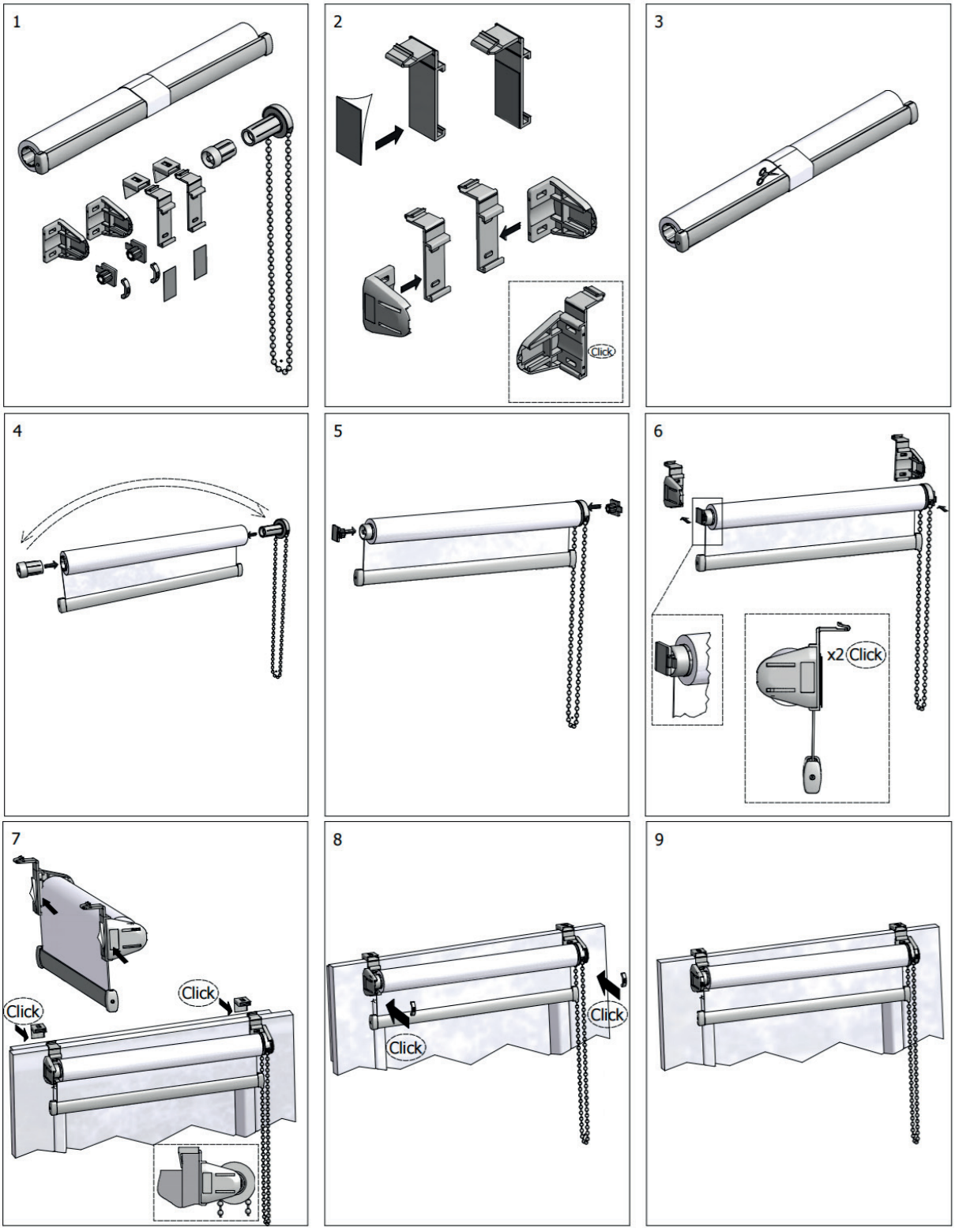

Montáž EASY DN

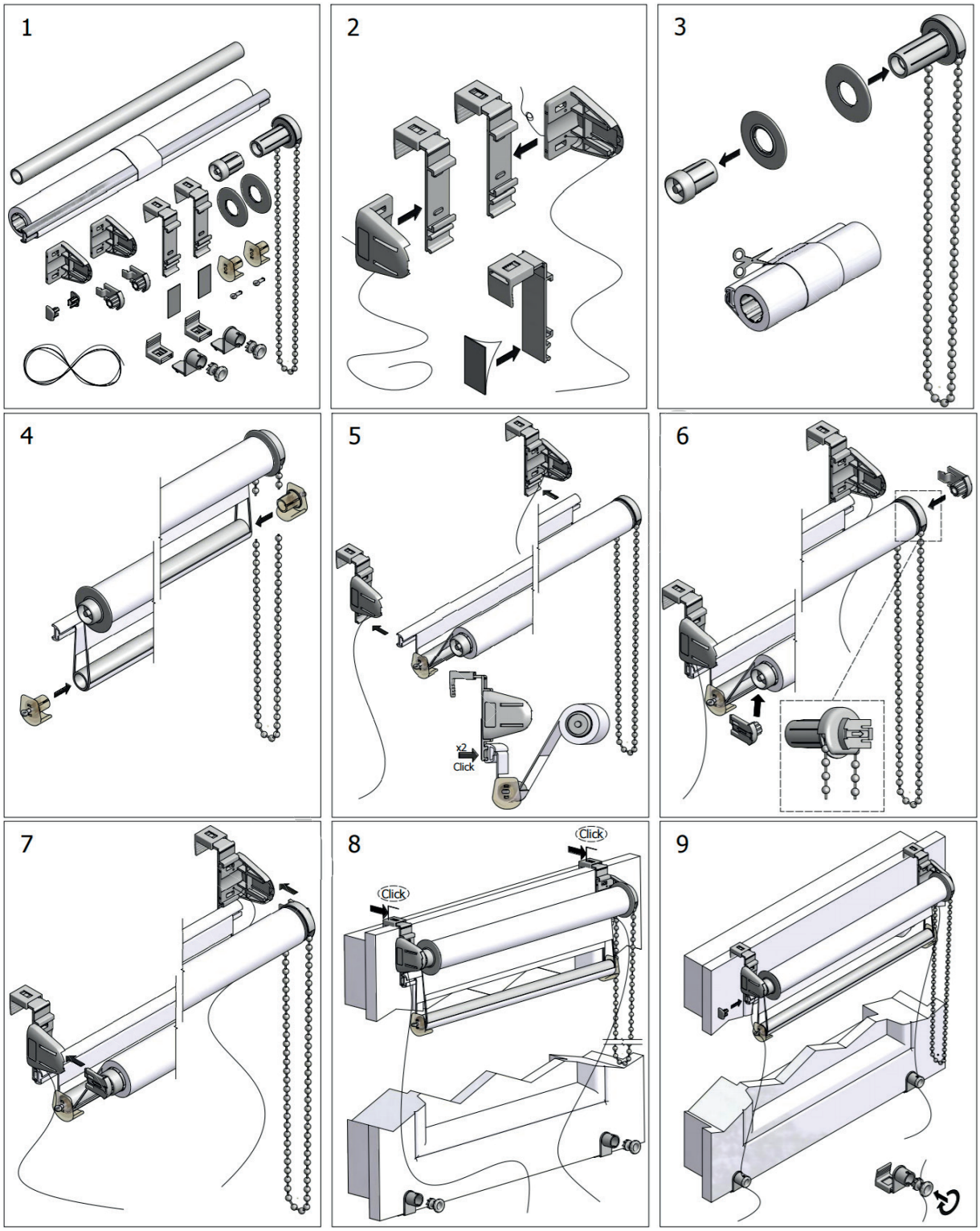

M - TECH group s. r. o., Tesárska 19/142 080 01 Haniska

Info: mtech@mtech.sk, www.mtech.sk

Platí od: 01. 01. 2025 - do nového vydania
Zmena technických údajov vyhradená
Verzia: 2025/1