Mtech GROUP



Obchodno-technický katalóg

LUX / LUXDN

Technické informácie: zameranie a montáž

Zistiť viac o produkte cez QR kód.

Popis

Rolety LUX sú interiérové kazetové rolety s priemerom horného návinu 17 mm. Montáž je jednoduchá a bezskrutková – upevňujú sa kovovými vešiakmi priamo na okno. Postranné vodiace lišty fixujú látku aj pri sklopenom okne.

Variant Deň / Noc – LUXDN kombinuje roletu a žalúziu v jednom. Striedaním priehľadných a nepriehľadných pásov umožňuje plynulú reguláciu svetla jednoduchým potiahnutím retiazky.

Široký výber látok robí z roliet LUX elegantný a funkčný doplnok interiéru.

Prevedenie

Látková roleta LUX

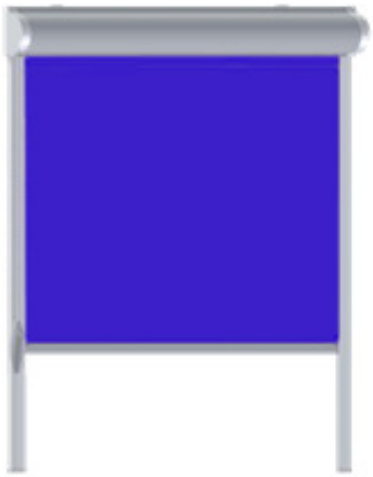

Roleta Deň/Noc LUXDN



Možnosti montáže

Nalepovacie, bez vŕtania

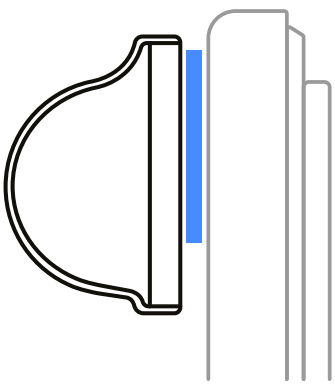

Závesné, bez vŕtania

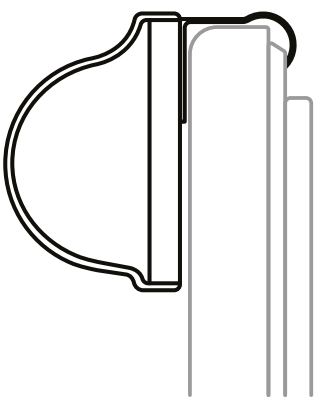

Kusovník komponentov

Kód	Názov	m. j.
J1100.#	Sada príslušenstva rolety LUX - ĽAVÁ, plast	sada
J1101.#	Sada príslušenstva rolety LUX - PRAVÁ, plast	sada
J1102.#	Kryt na návin LUX, AL	bm
J1103.#	Zadný profil LUX, AL	bm
J1104.#	Dištančná podložka pravá+ľava LUX, plast	pár

Kód	Názov	m. j.
J1105.#	Profil bočný typ C - LUX, Al	bm
J1106.#	Koncovka profilu pravá+ľava typ C - LUX, plast	pár
J1107	Rúra ø17mm, Al	bm
J1108.#	Záves pre roletu LUX, kov	ks
J1109.#	Profil rolety LUX, Deň/Noc, Al	bm

Popis technických parametrov

Strana ovládania		Fixácia tienenia		Farba systému	
P	Pravá	V	Vodiace lanko	00	biela
L	Ľavá			01	strieborná
				02	hnedá
				03	šedá

Rozmerové tolerancie výrobku	
Šírka	+/- 2 mm
Výška	+/- 2 mm
Šikmý chod	+/- 2 mm +/- 3 mm

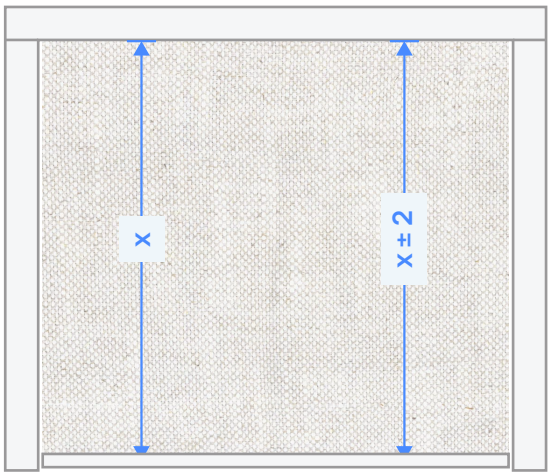

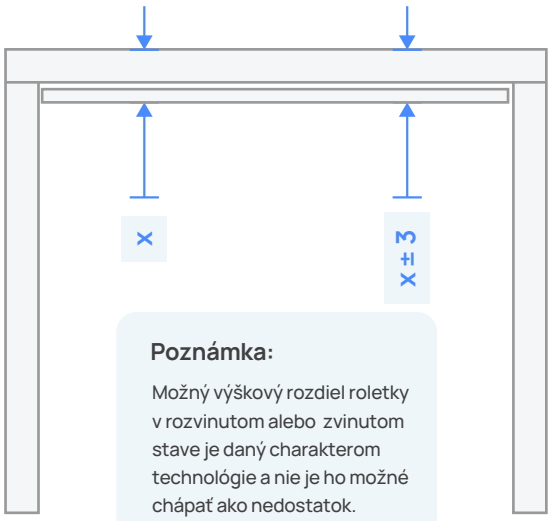

Poznámka:

Možný výškový rozdiel roletky v rozvinutom alebo zvinutom stave je daný charakterom technológie a nie je ho možné chápať ako nedostatok.

Rozmerové parametre výrobku

Š / V	19,9	29,9	70	80	90	100	110	120	130	140	160
19,9	N	N	N	N	N	N	N	N	N	N	N
29,9	N	V	V	V	V	V	V	V	V	V	V
100	N	V	G	G	G	G	G	G	G	G	G
110	N	V	G	G	G	G	G	G	G	G	
120	N	V	G	G	G	G	G	G	G		
130	N	V	G	G	G	G	G	G			
140	N	V	G	G	G	G	G				
160	N	V	G	G	G	G					
170	N	V	G	G	G						
200	N	V	G	G							
210	N	V	G								

Rozmerové parametre výrobku

Vysvetlivky:

N = nevyrobiteľný výrobok,
V = vyrobiteľný výrobok bez garancie,
G = výrobok s garanciou funkčnosti (rozmery sú uvedené v cm).

Upresnenie:

Pri objednávke výrobku mimo garantovaný rozmer berie objednávateľ na vedomie prípadné väčšie funkčné a rozmerové odchýlky (napríklad ťažší chod vyťahovania/sťahovania pri veľkých plochách).

Zameranie

Rozmery sú v cm

Objednávaná šírka rolety = celková šírka výrobku aj s držiakmi, nie len samotná látka.

Pri montáži na otváravé okenné krídlo nezabudnite, že roleta môže obmedziť úplné otvorenie okna a môže sa poškodiť pri otváraní okna o ostenie!

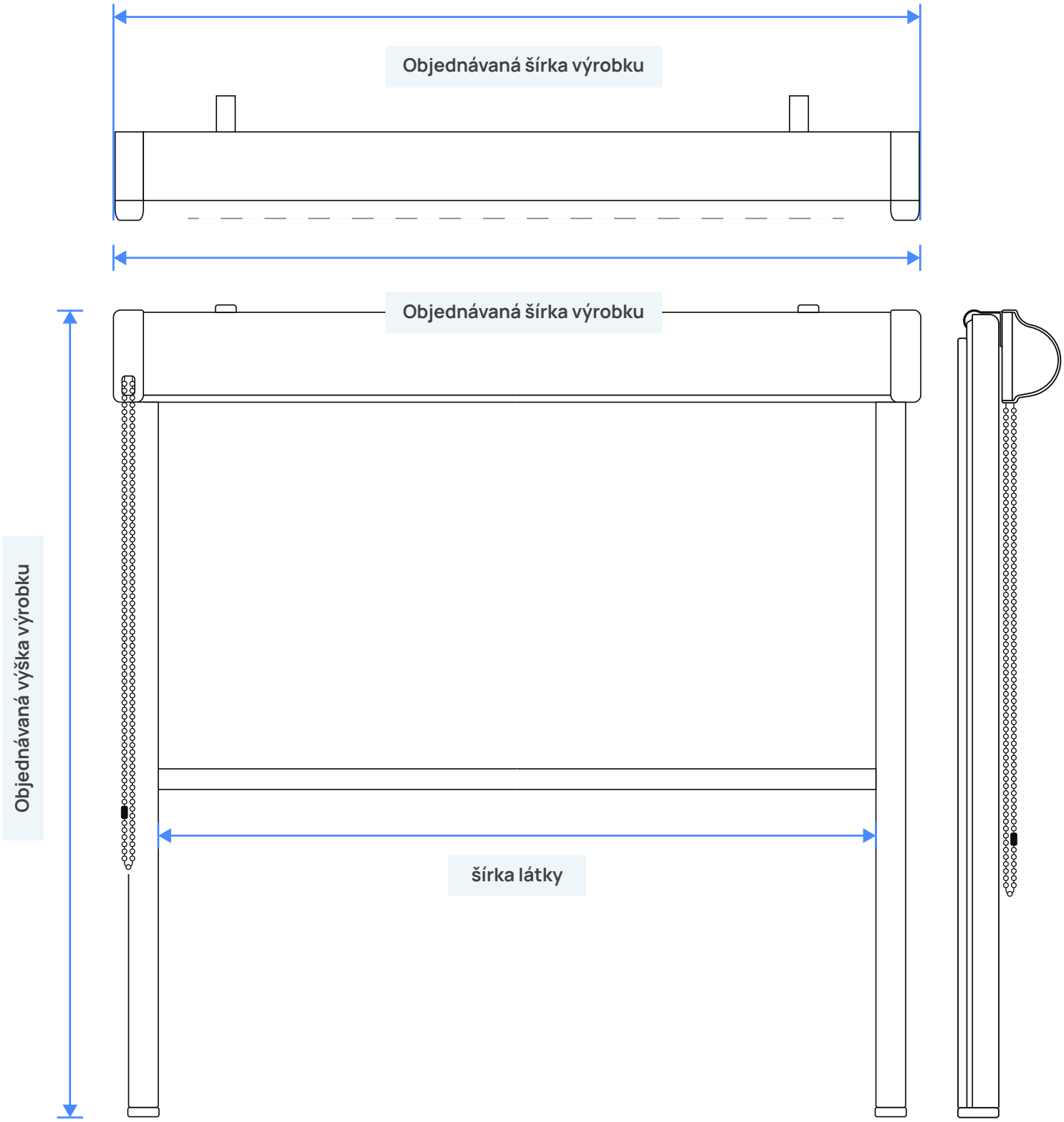

Príklad zamerania

Objednávaná šírka rolety
merajte šírku so zasklievacou lištou + 2 cm

A + 2 cm (20 mm)

Objednávaná výška rolety
merajte od hornej hrany krídla okna pop dolnú

B + 0 cm

Odpočet (odporúčaný)

Výrobky sú vyrábané na mieru, vďaka čomu si viete zadať rozmery podľa svojich predstáv

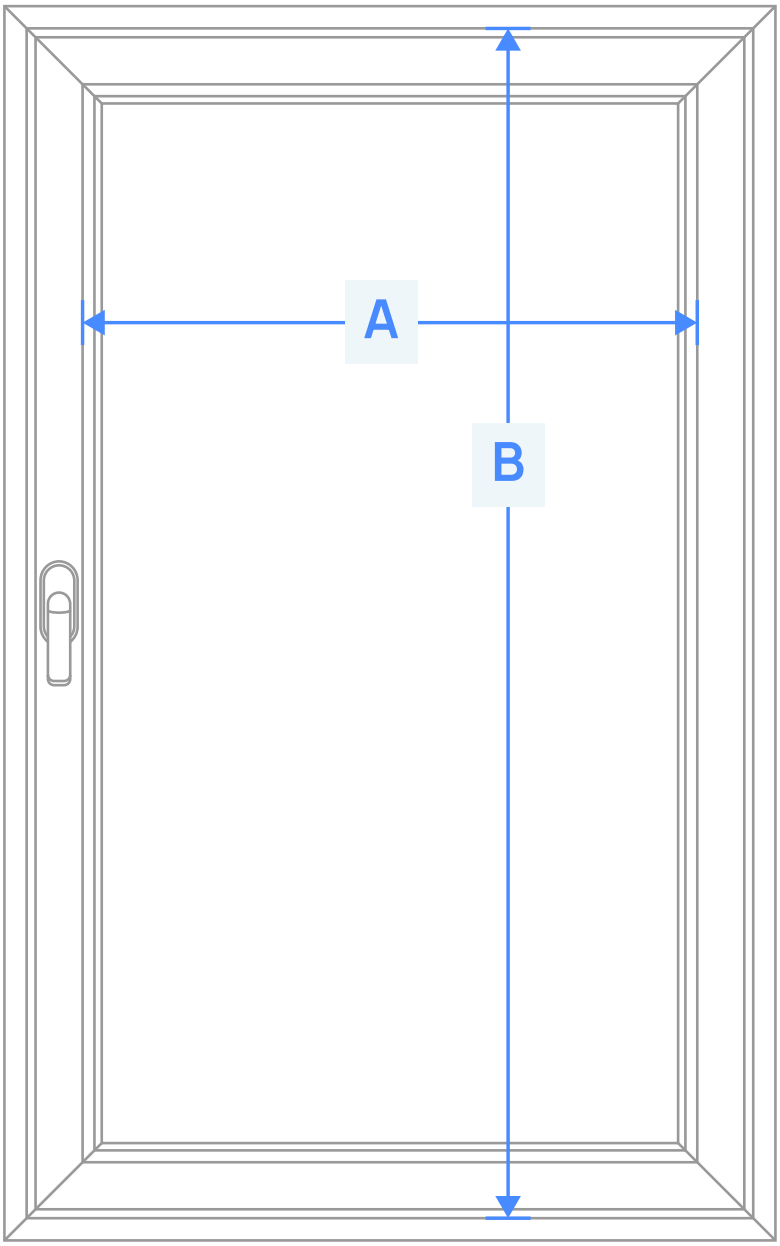

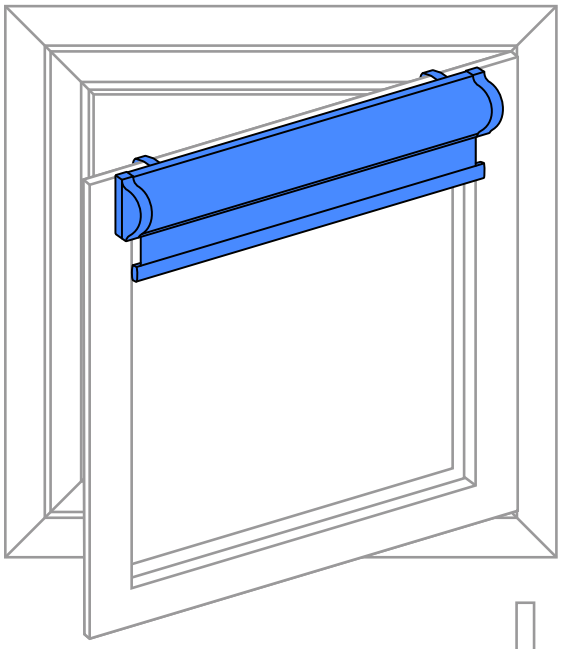

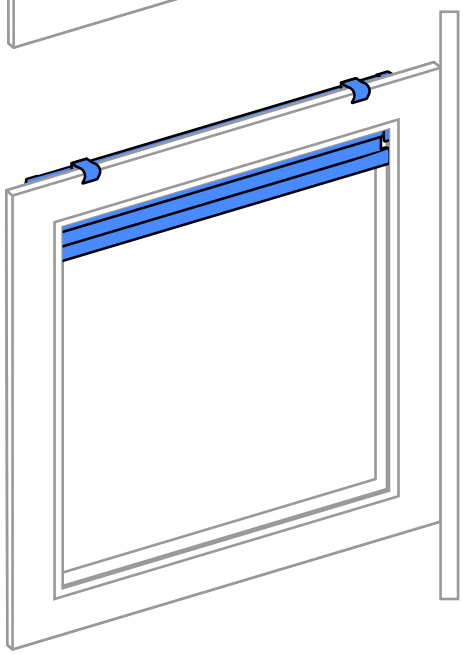

Montáž

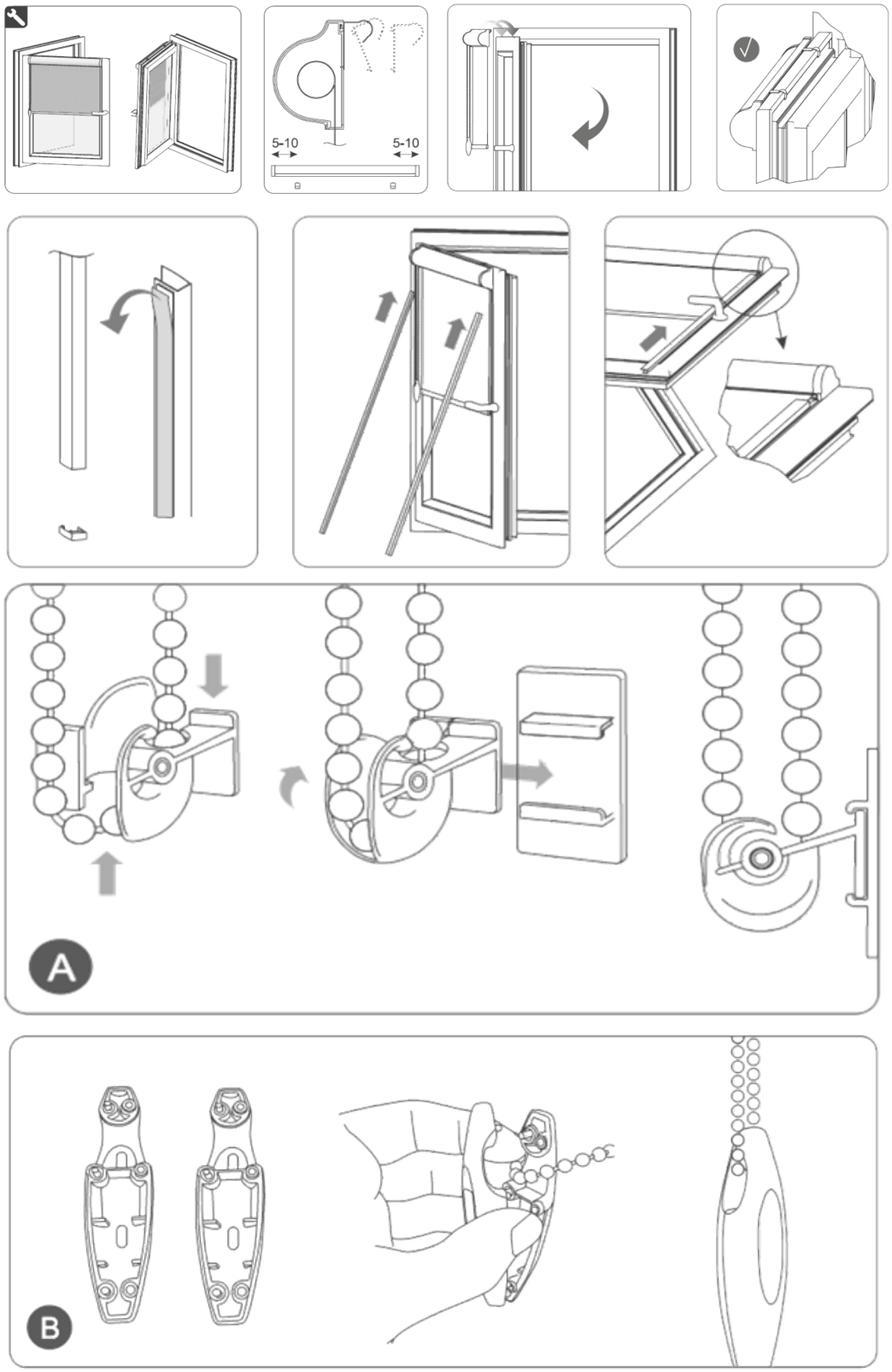

M - TECH group s. r. o., Tesárska 19/142 080 01 Haniska

Info: mtech@mtech.sk, www.mtech.sk

Platí od: 01. 01. 2025 - do nového vydania
Zmena technických údajov vyhradená
Verzia: 2025/1