Mtech GROUP

Prehrajte si video
na našom youtube

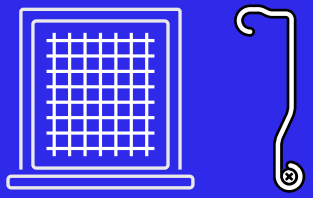



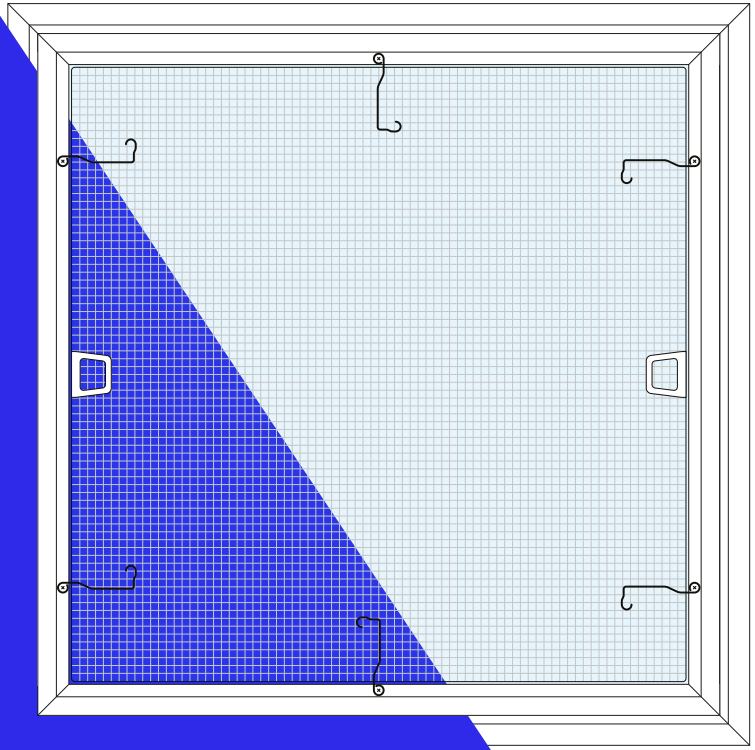

Návod na zameranie

Sieť proti hmyzu okenné

1

Horizontálne zameranie

Šírka okenného rámu

Pohľad z interiéru

Zameranie sa vykonáva pri otvorenom okne, na ráme okna.

Otvorte krídlo a zamerajte svetlú šírku otvoru rámu:

- **Rozmer A** = svetlá šírka otvoru (vrátane tesnenia) až po vnútornú hranu okna
- Merajte na 3 miestach (podľa obr.) a od najmenšieho rozmeru odpočítajte **0,1 cm.**

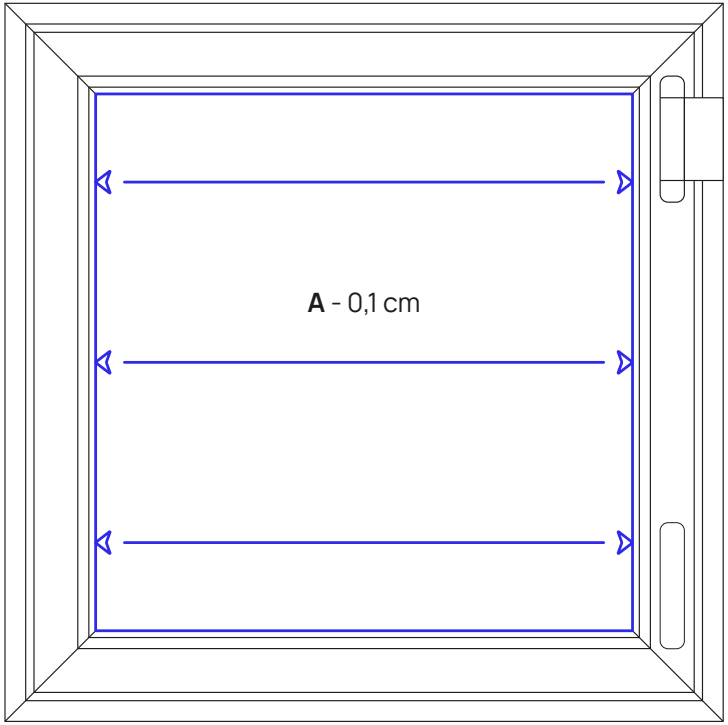

Upozornenie

Rozmer: šírka siete = **A – 0,1 cm** (0,1 cm = 1 mm)

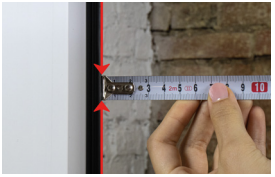



Vertikálne zameranie

2 Výška okenného rámu

Pohľad z interiéru

Zameranie sa vykonáva pri otvorenom okne, na ráme okna.

Otvorte krídlo a zamerajte svetlú šírku otvoru rámu:

- **Rozmer B** = svetlá výška otvoru (vrátane tesnenia) až po vnútornú hranu okna

- Merajte na 3 miestach (podľa obr.) a od najmenšieho rozmeru odpočítajte **0,1 cm.**

Upozornenie

Rozmer: výška siete = **B – 0,1 cm** (0,1 cm = 1 mm)





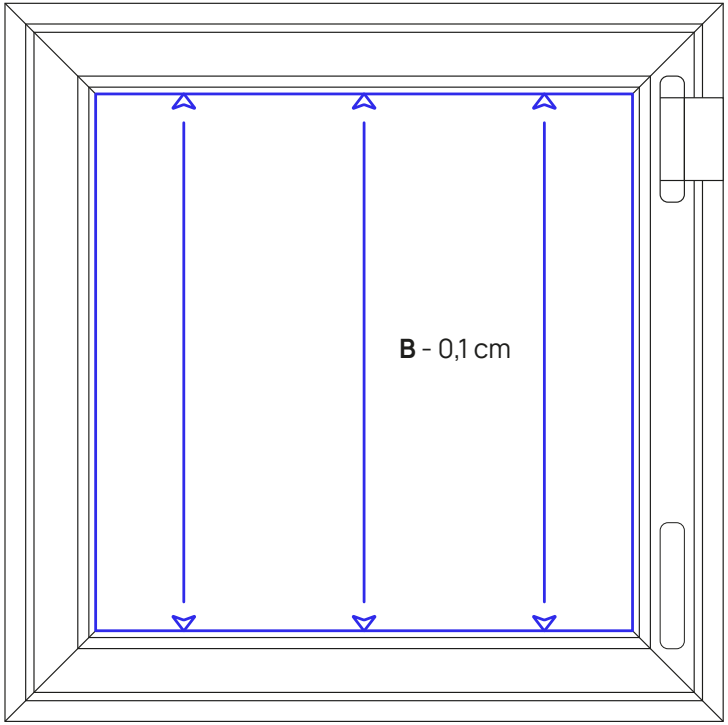

Zameranie hĺbky

3 Hĺbka okenného rámu

Pohľad z interiéru

Zameranie sa vykonáva pri otvorenom okne, na ráme okna.

Hĺbku **(H)** meráme od vonkajšej hrany rámu okna po tesnenie (podľa obr.)

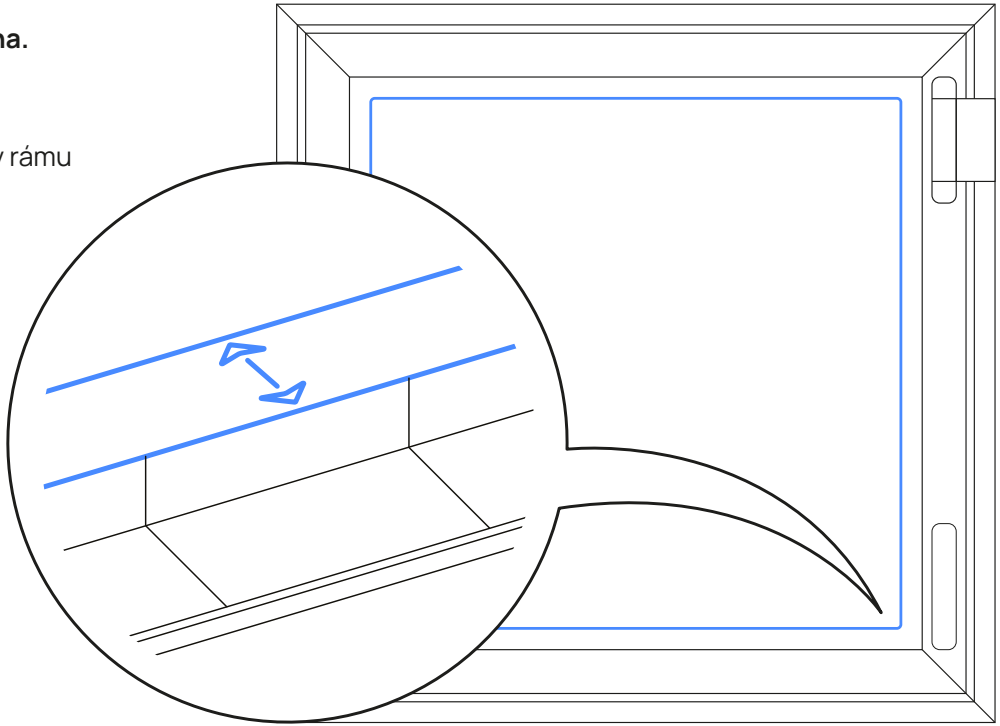



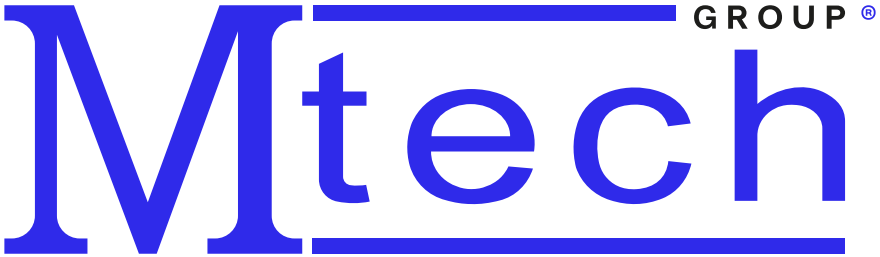
GROUP ®
Mtech