Mtech GROUP



PLISOVANÁ SIEŤ

MOSKYTECH SLIM



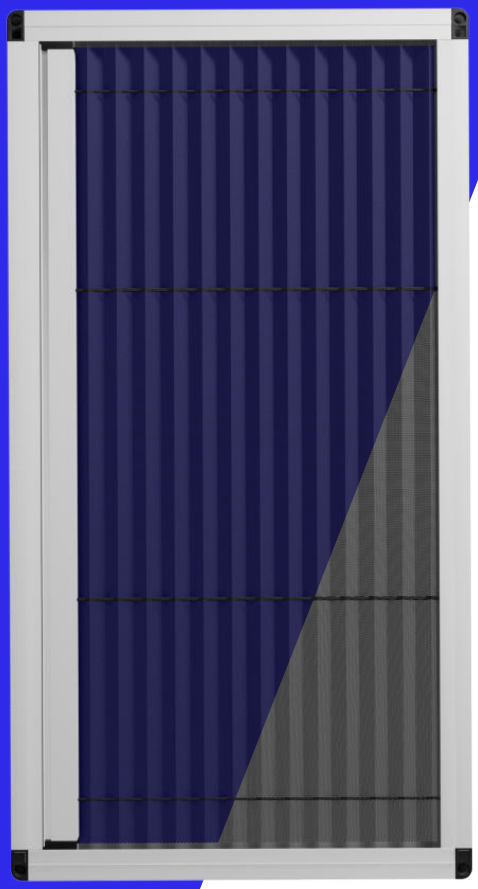

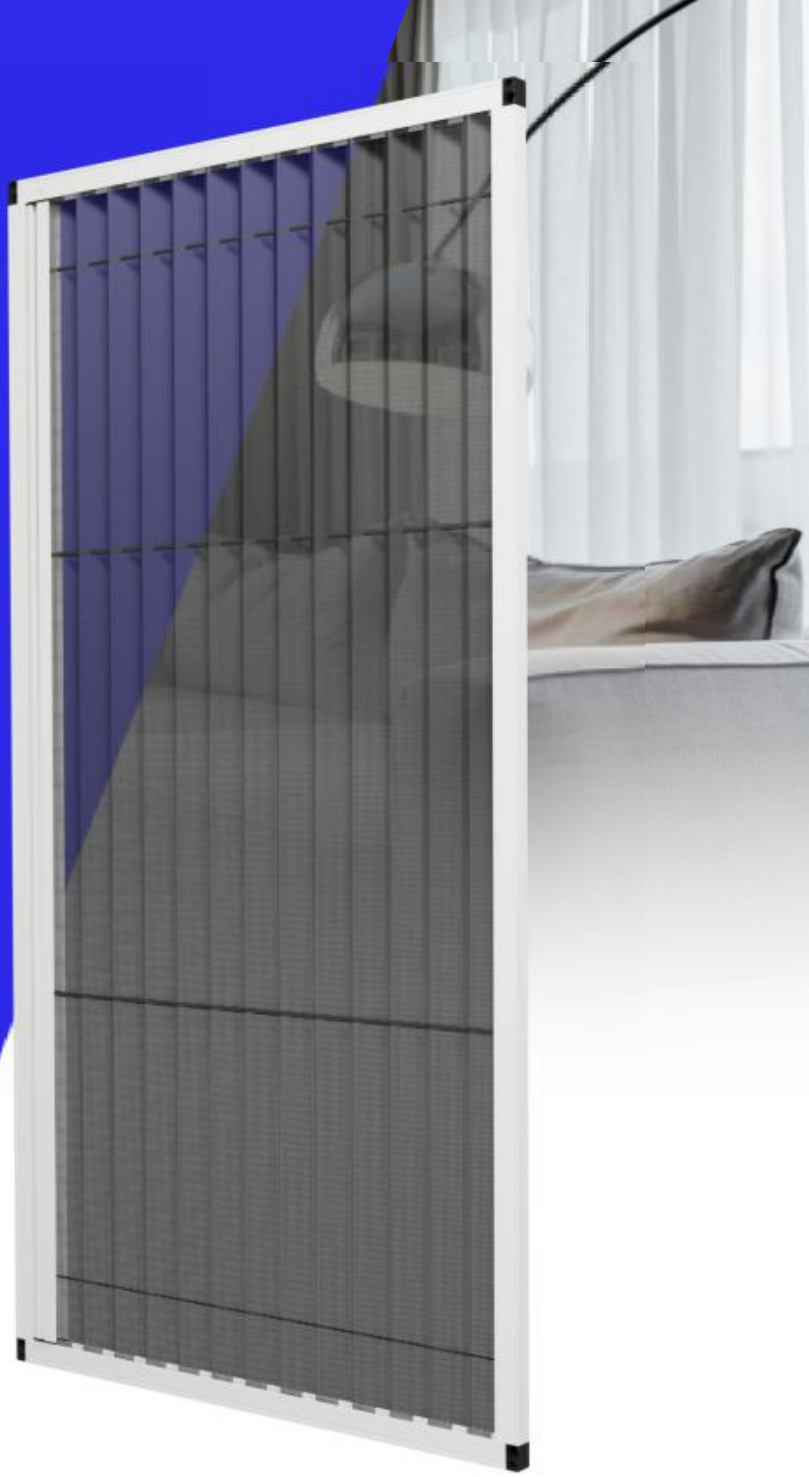

- Ultra tenký profil
- Najtenší profil na trhu
- Rôzne varianty montáže

Zistiť viac o produkte cez QR kód.

Jednoduchý návod pre každého.
Naskenujte QR kód

Časti siete SLIM

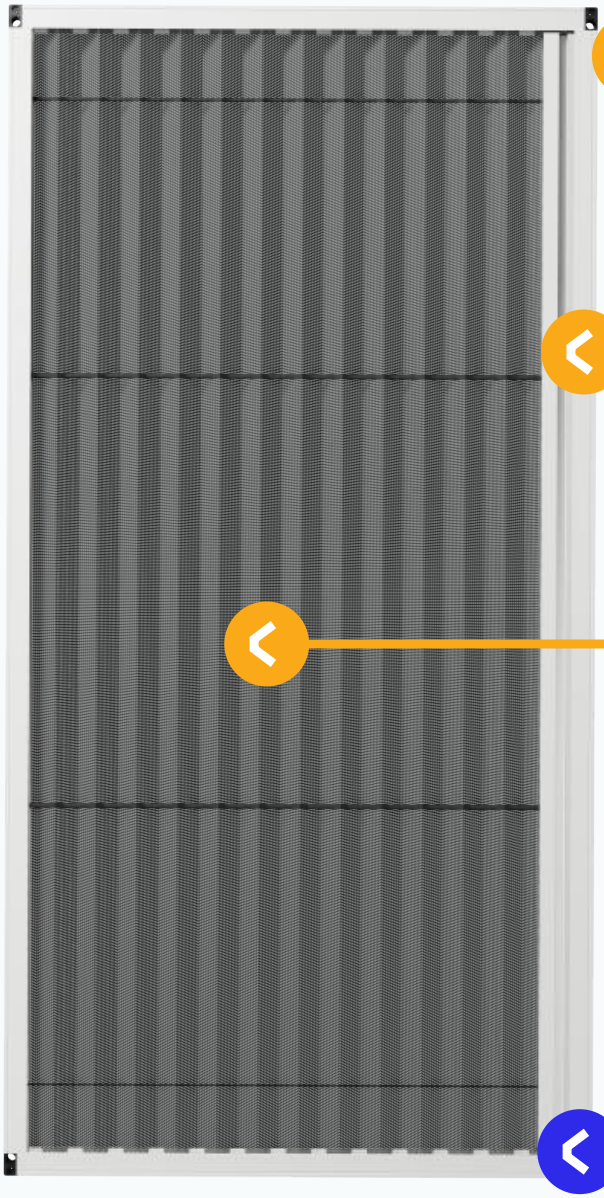

Profil

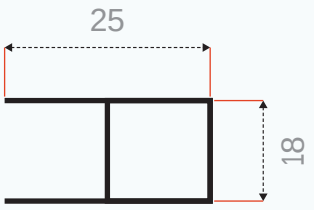

Madlo

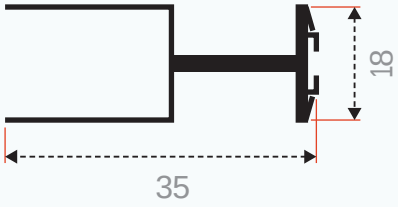

Sieťovina / látka



Bezbariér

Voliteľný krok

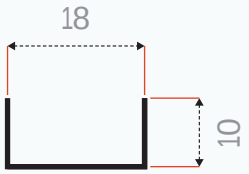

Pestrý výber štýlových farieb

Zoznam všetkých farieb nájdete na webovej stránke produktu.
Pre viac informácií naskenujte QR kód z obálky.

Garancia farebnosti v rámci celej zákazky!
Výrobca nezaručuje farebnú zhodu medzi jednotlivými zákazkami!

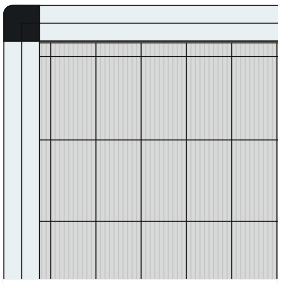

RAL: 9016

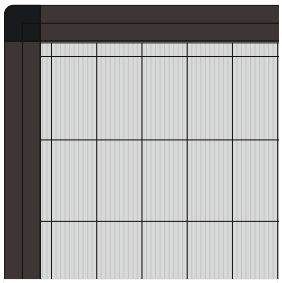

RAL: 8019

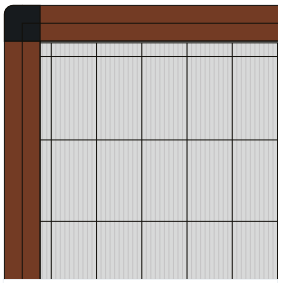

RAL: 8003

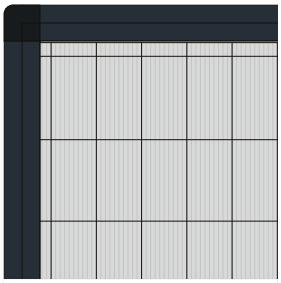

RAL: 7016

Varianty výrobku

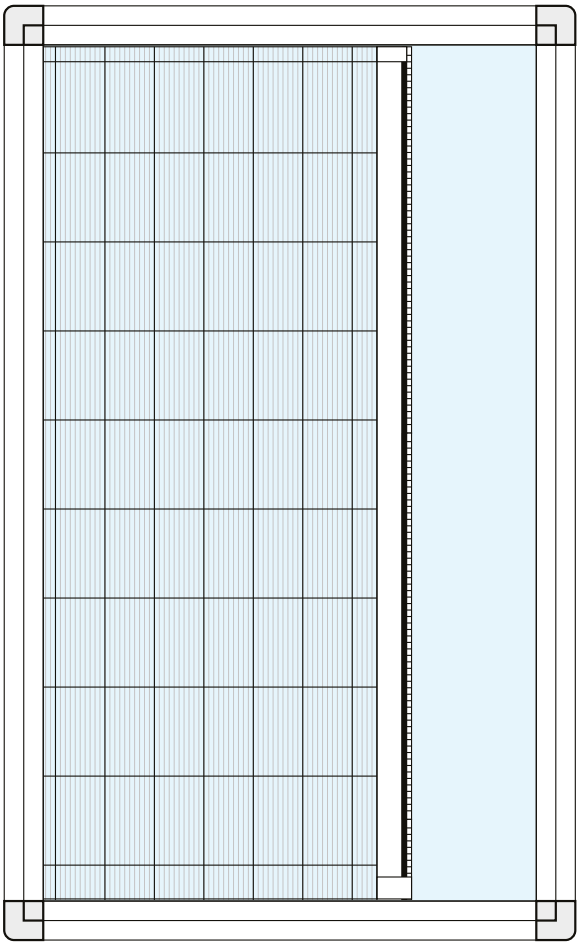

Klasická

(okenná, dverová)

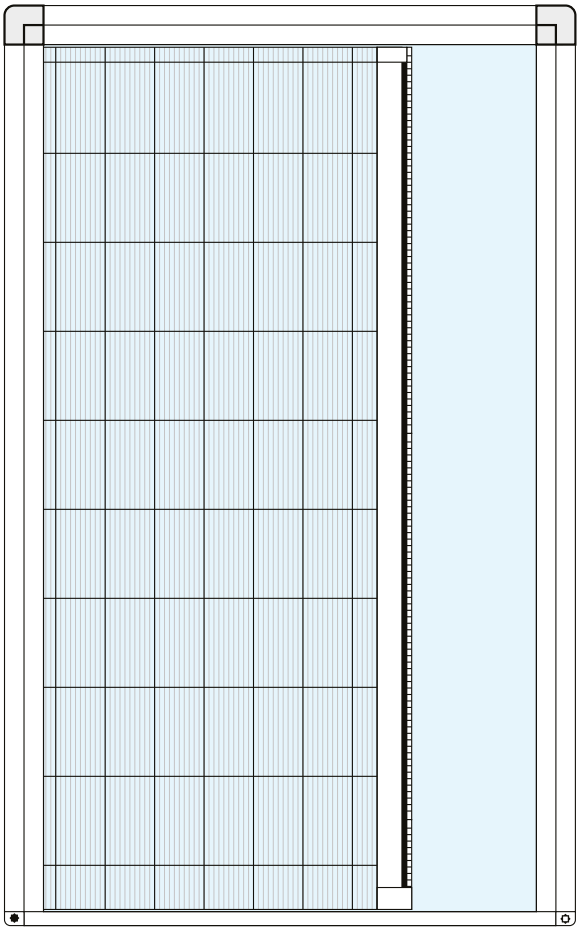

Bezbariérová

(dverová)

Varianty sťahovania/vyťahovania



Vyťahovanie z ľava



Vyťahovanie z prava

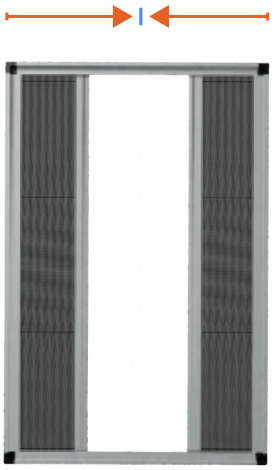

Zo strán do stredu

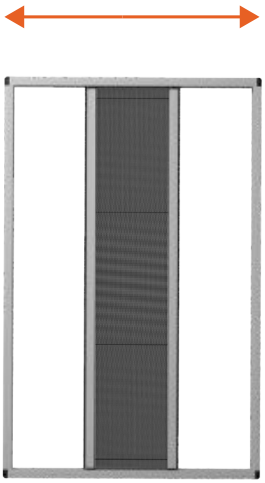

Zo stredu do strán

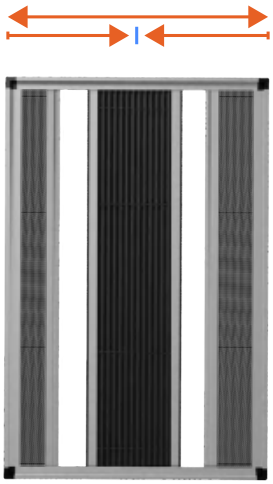

KOMBI

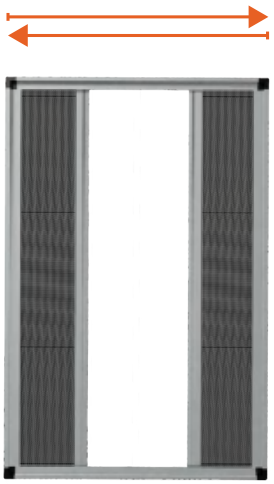

DUO

Typ a umiestnenie

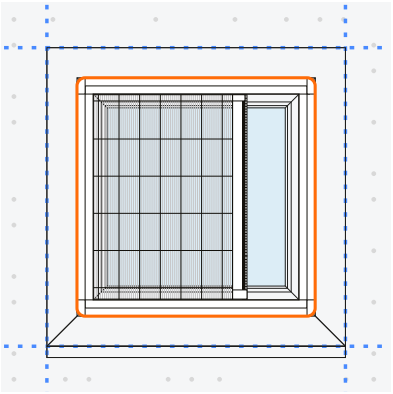

Na rám

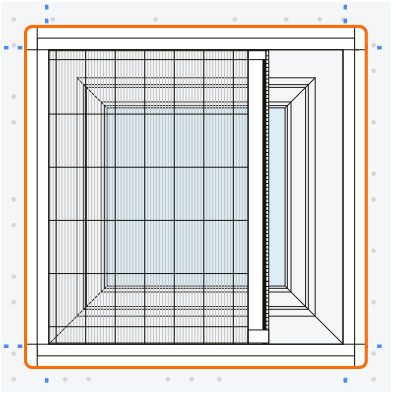

Na stenu

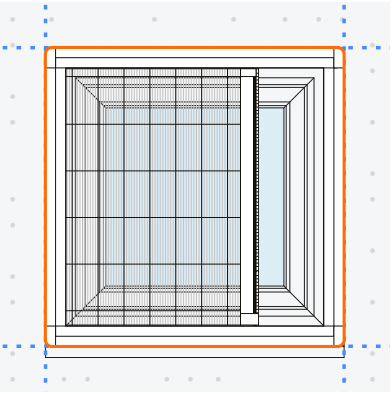

Do otvoru/ostenia

Rozloženie klasického variantu

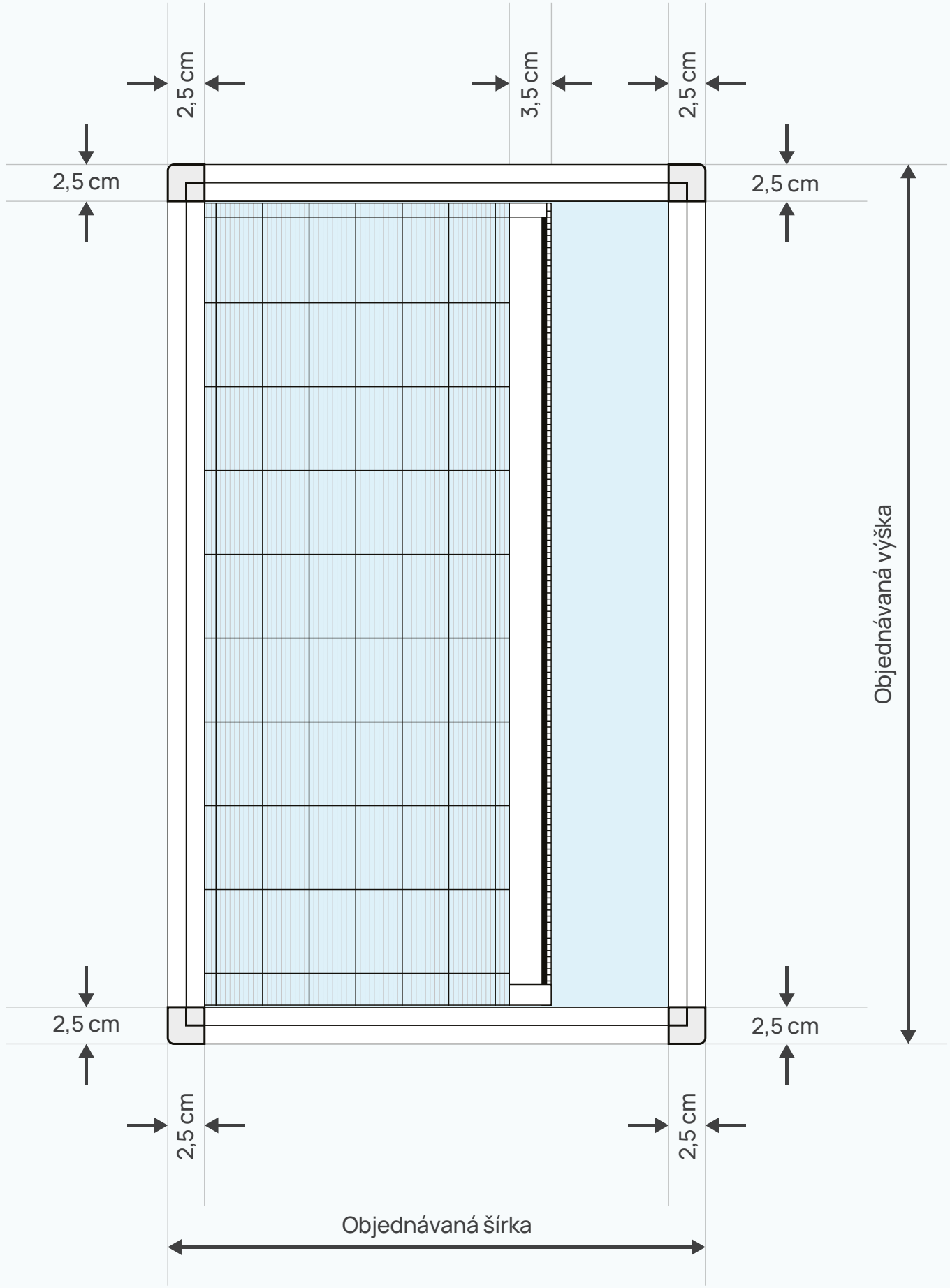

Rozloženie bezbariérového variantu

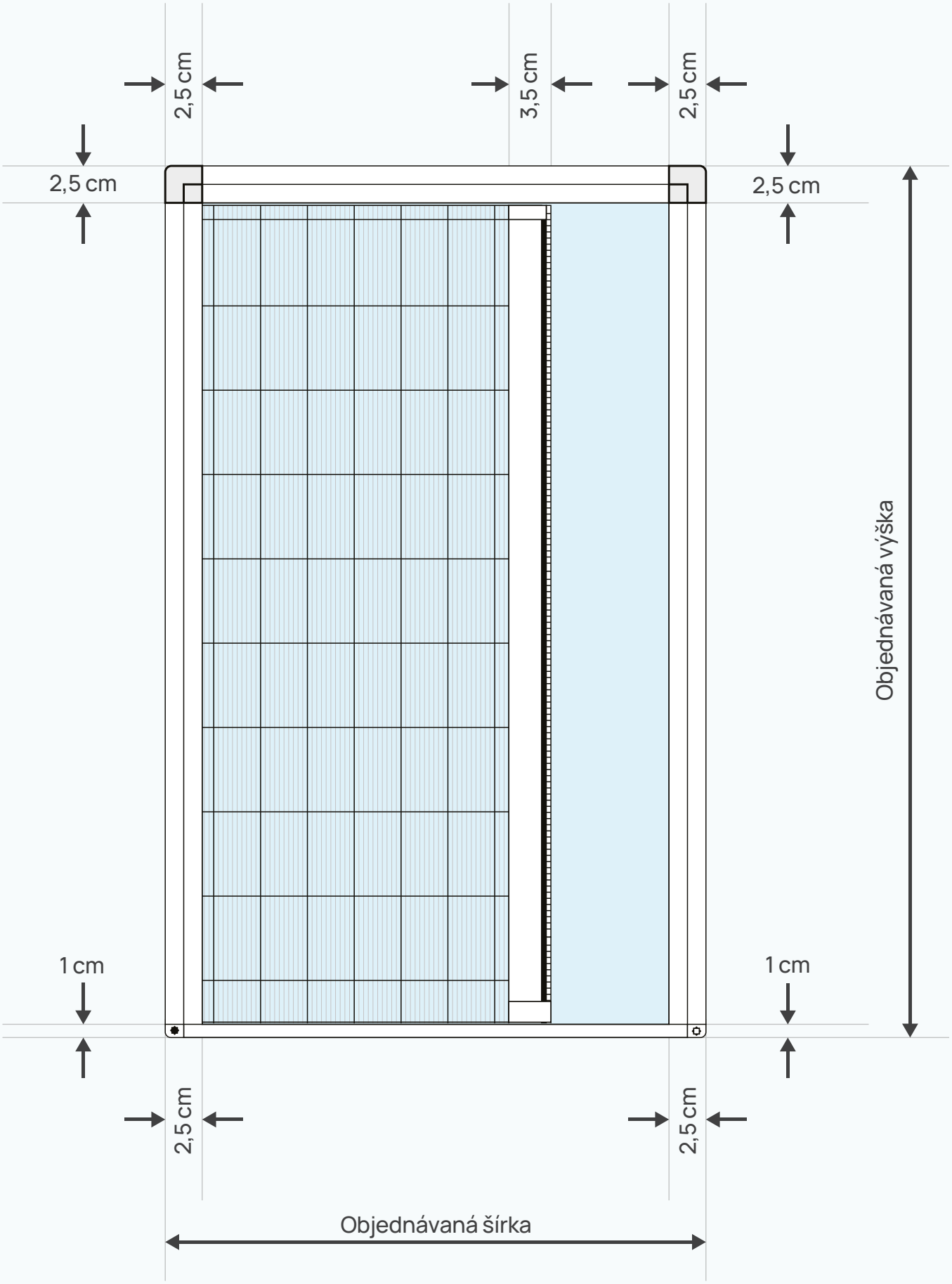

1 Na rám, podľa svetlosti

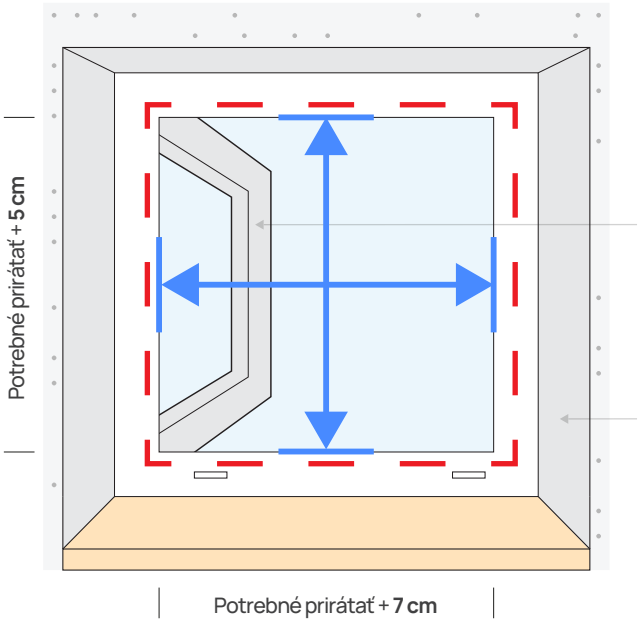

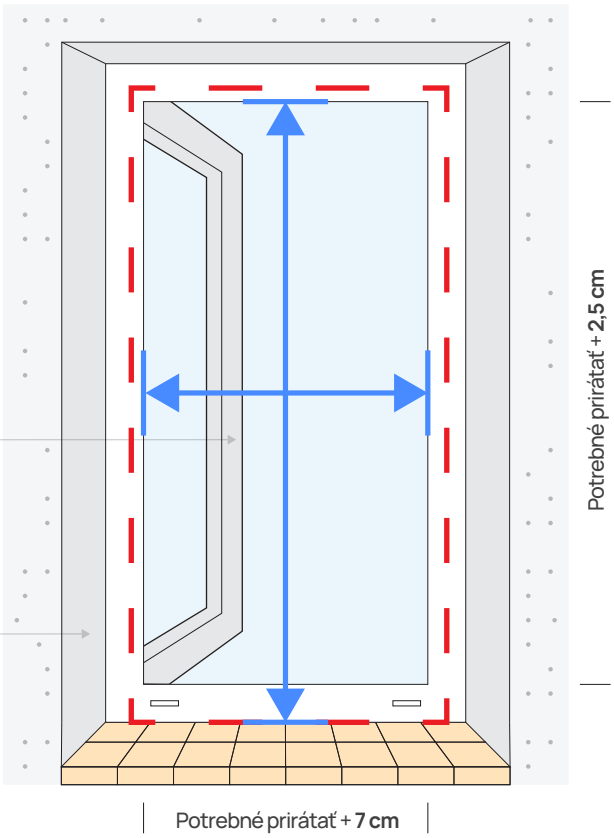

K zameranej šírke je potrebné prirátať **7 cm to znamená, že 2,5 cm** profil na jednej strane, **2,5 cm** profil na druhej strane a **2 cm** nechať pre madlo.

K zameranej výške je potrebné prirátať **5 cm to znamená, že 2,5 cm** profil hore na jednej strane a **2,5 cm** profil dole na druhej strane.

Celková vypočítaná šírka/výška nesmie presiahnúť šírku a výšku ostenia.

K zameranej šírke je potrebné prirátať **7 cm to znamená, že 2,5 cm** profil na jednej strane, **2,5 cm** profil na druhej strane a **2 cm** nechať pre madlo.

Výška sa zameriava od podlahy po hornú svetlosť otvoru rámu. K zameranej výške je potrebné prirátať **2,5 cm to znamená, že 2,5 cm** profil na hornej strane.

Celková vypočítaná šírka/výška nesmie presiahnúť šírku a výšku ostenia.

Skrutky na rám

- Klasická
- Bezbariérová

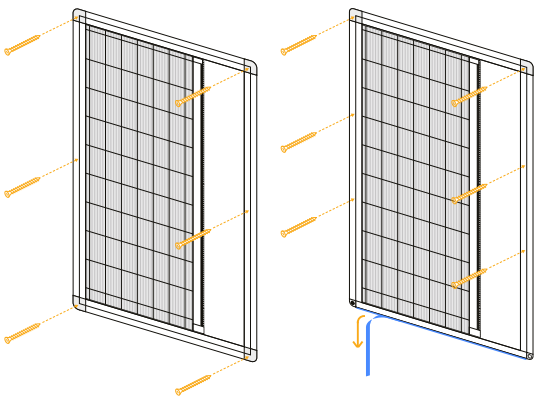

Obojstranná páska

- Klasická
- Bezbariérová

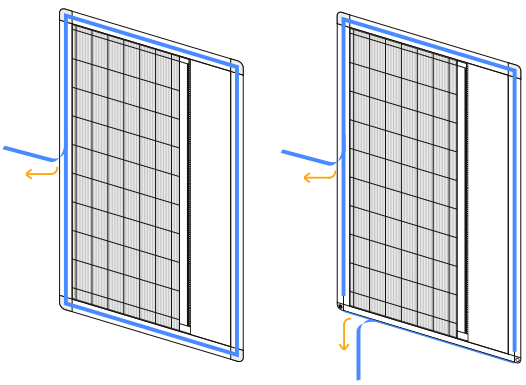

2 Na rám, podľa ostenia

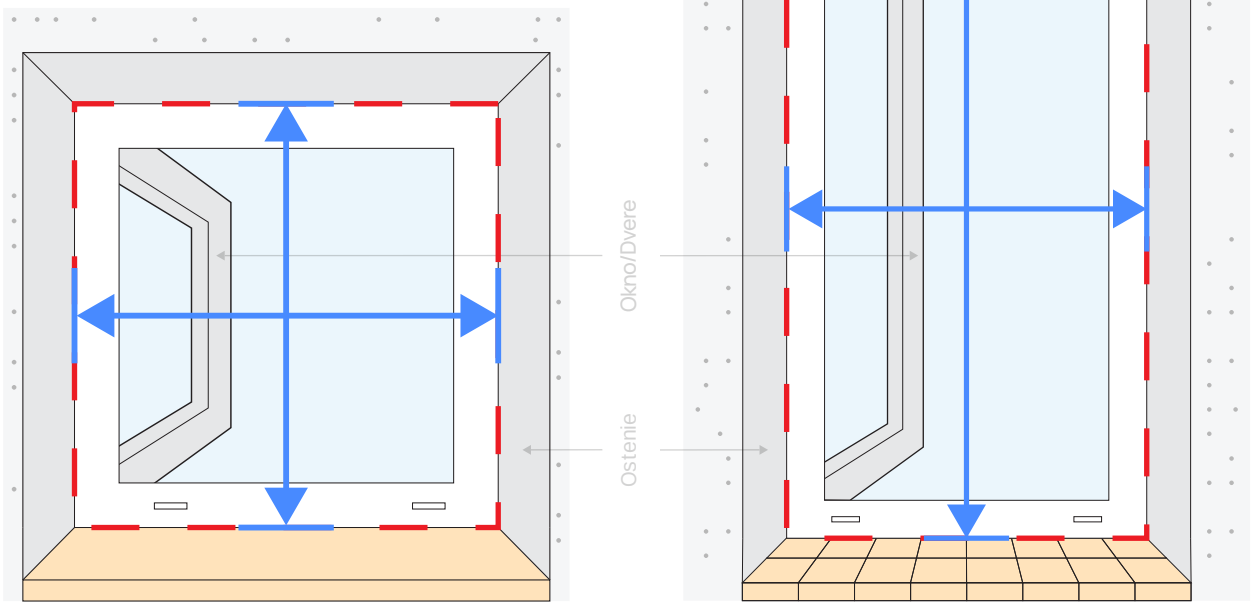

Šírka a výška celkového výrobku.

Pozor na nedokonalosti v ostení.

Výrobok leží na parapetných krytkách.
V spodnej časti vznikne medzera **2,5 cm**.

Skrutky na rám

- Klasická
- Bezbariérová

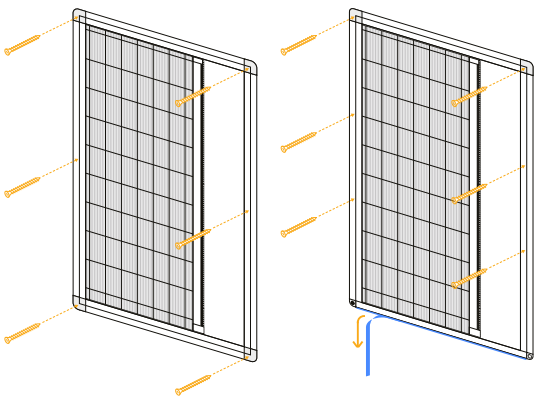

Obojstranná páska

- Klasická
- Bezbariérová

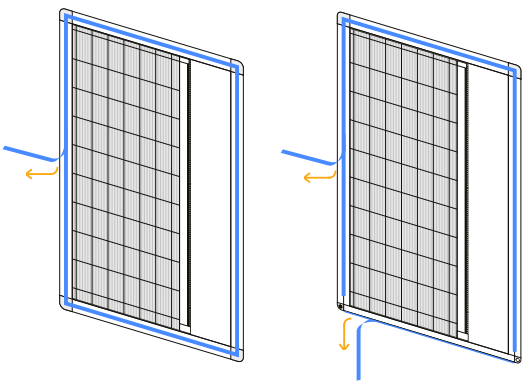

3 Do ostenia

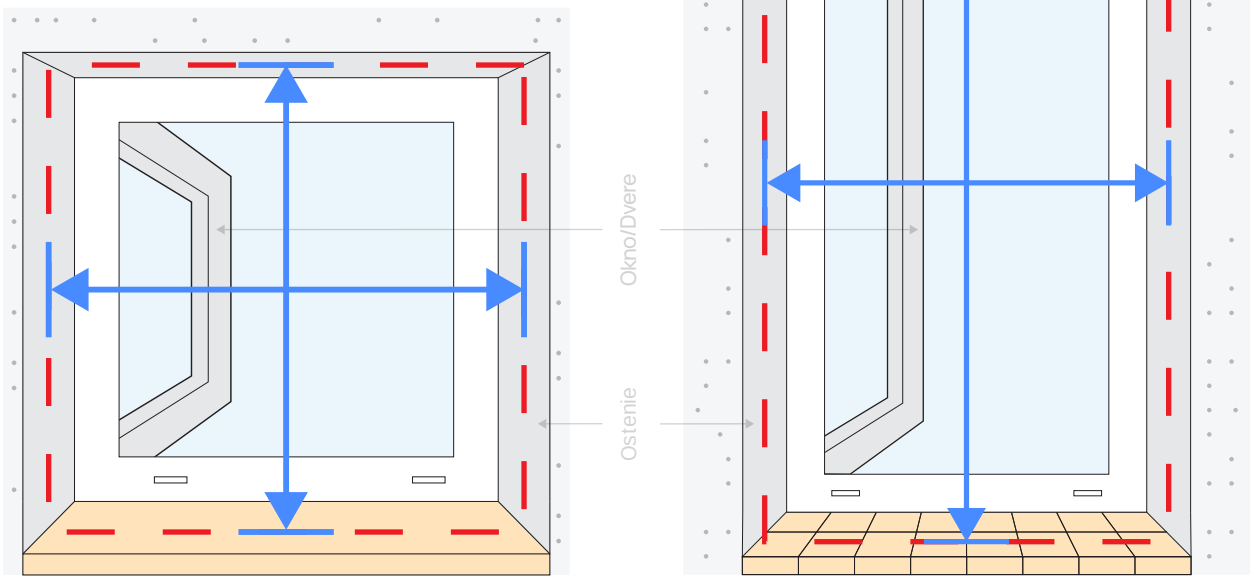

Šírka a výška celkového výrobku.

Pozor na nedokonalosti v ostení.

Výrobok leží na parapetných krytkách.
V spodnej časti vznikne medzera **2,5 cm**.

Obojstranná páska

- Klasická
- Bezbariérová

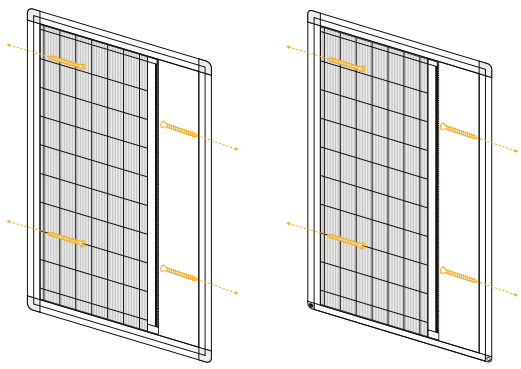

4 Na stenu

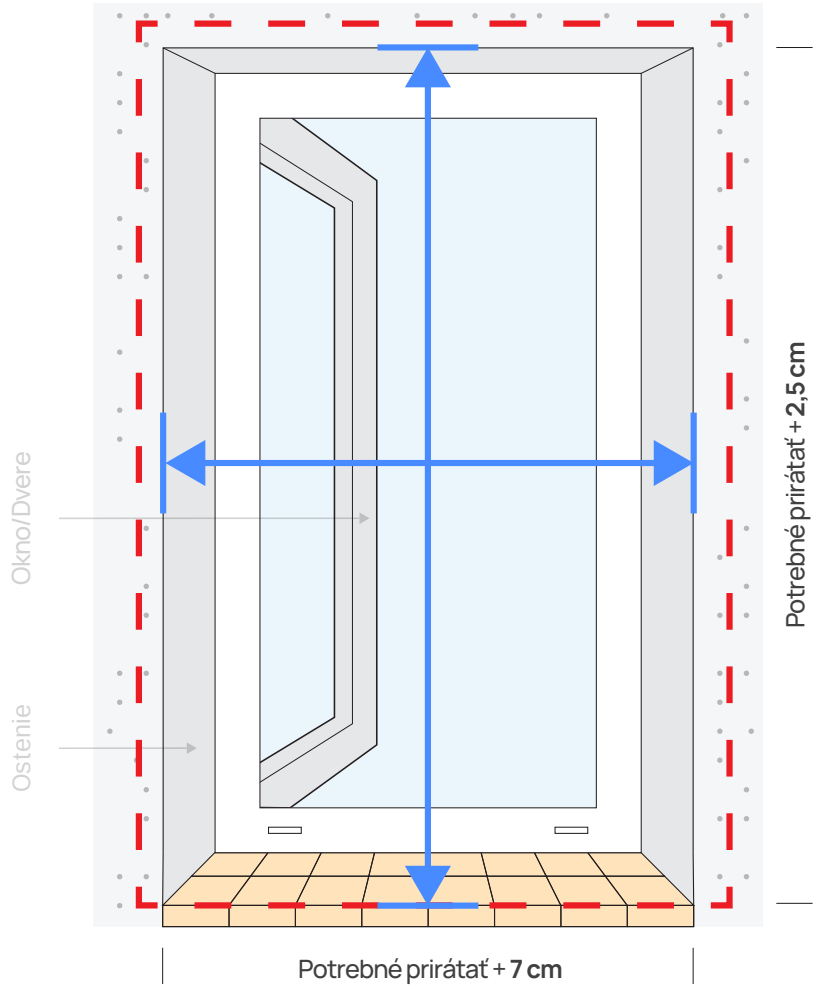

K zameranej šírke je potrebné prirátať **7 cm to znamená, že 2,5 cm** profil na jednej strane, **2,5 cm** profil na druhej strane a **2 cm** nechať pre madlo.

K zameranej výške je potrebné prirátať **2,5 cm to znamená, že 2,5 cm** profil na hornej strane.

Skrutky na rám

- Klasická
- Bezbariérová

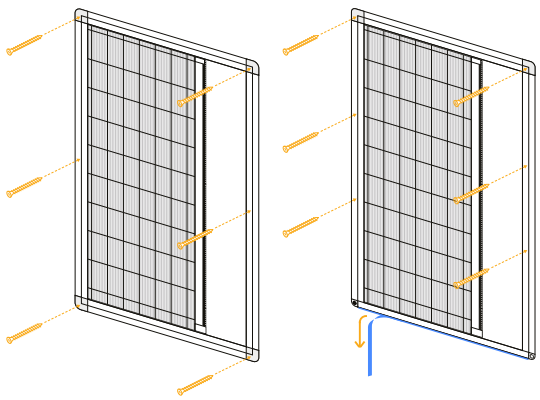

5 Zvrtlíky

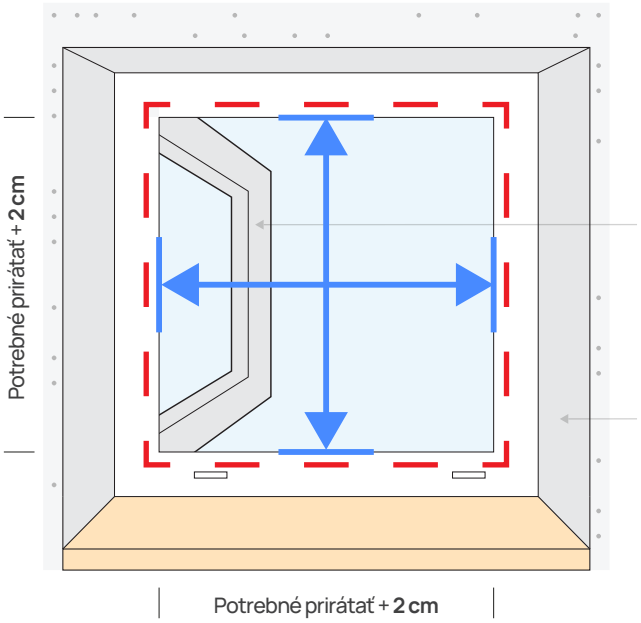

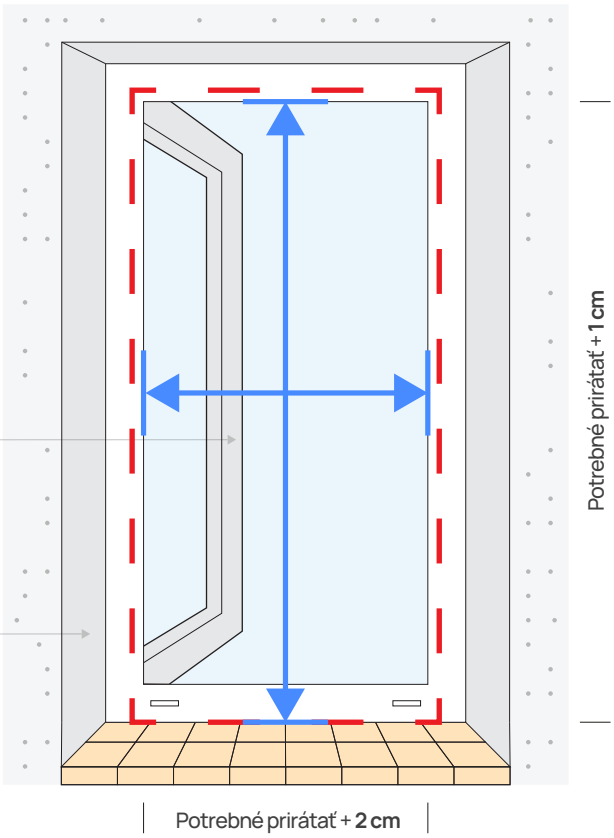

K zameranej šírke je potrebné prirátať **2 cm**

K zameranej výške je potrebné prirátať **2 cm**

Postup: Vchodové dvere

K zameranej šírke je potrebné prirátať **2 cm**

K zameranej výške je potrebné prirátať **1 cm**

Umiestnenie madla: zvoľte oproti kľúčke. Sieť zasahuje do priestoru kľúčky cca **2 cm** do svetlosti.

Postup: Balkónové dvere, francúzske okná

Pre balkónové dvere alebo francúzske okná (nemajú prah) pridať na výšku **5 cm (2,5 + 2,5)**

Zvrtlíky

- Klasická
- Bezbariérová

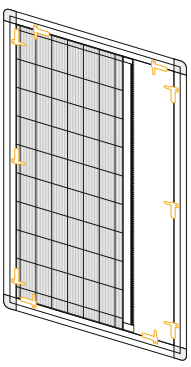

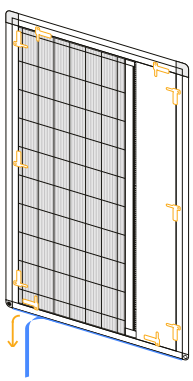

Typ montáže A

1 Skrutky (rám okna, na stenu)

Priskrutkujte sieť cez predvŕtané otvory.
Prekryte otvory priloženými krytkami.

Klasická

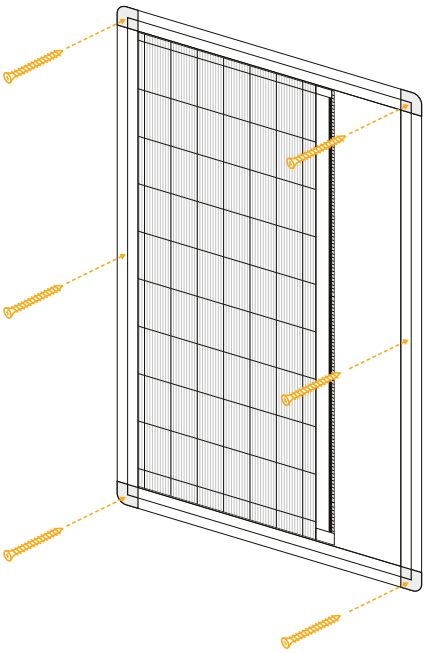

Bezbariérová

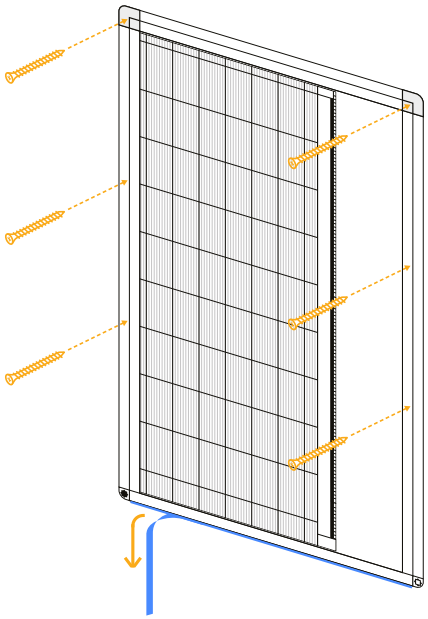

2 Obojstranná páska (na rám)

Páska je predaplikovaná pri výrobe.

Klasická

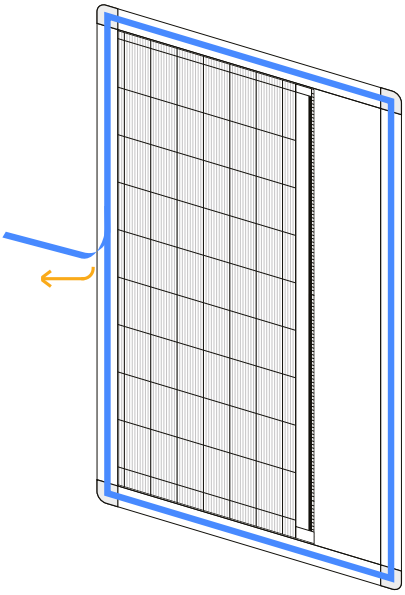

Bezbariérová

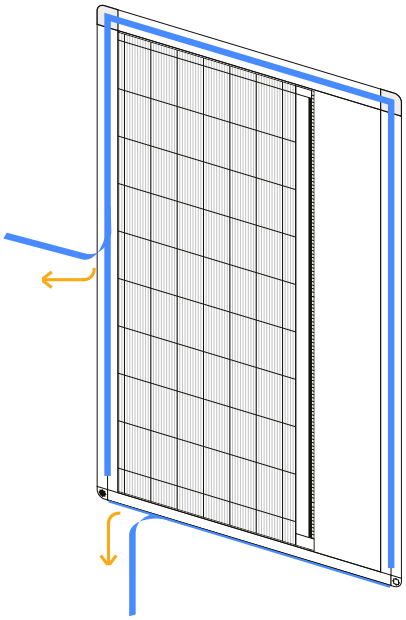

3 Zvrtlíky (na rám)

Klasická

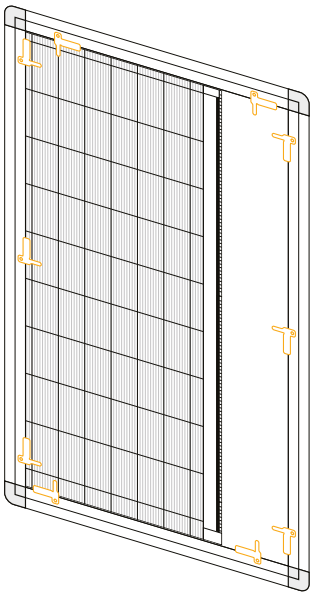

Bezbariérová

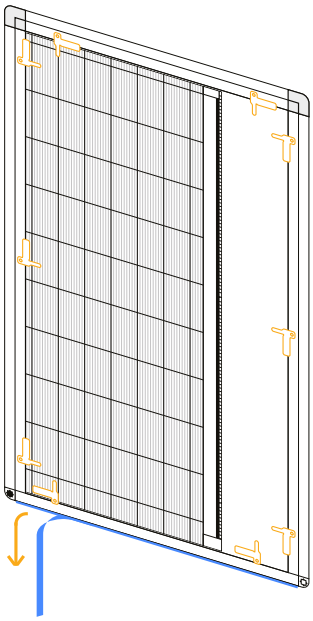

Typ montáže B

1 Skrutky (do ostenia)

Priskrutkujte sieť do ostenia cez profil po stranách do predvŕtaných dier. Do otvorov vložte krytku.

Nevŕtajte mimo predvŕtaných dier. Môžete poškodiť šnúrový mechanizmus a poškodiť tak výrobok.

Klasická

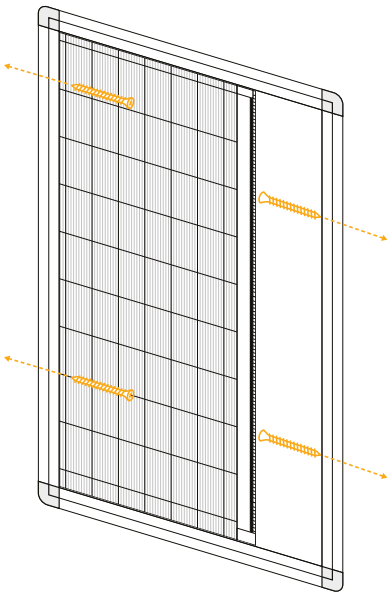

Bezbariérová

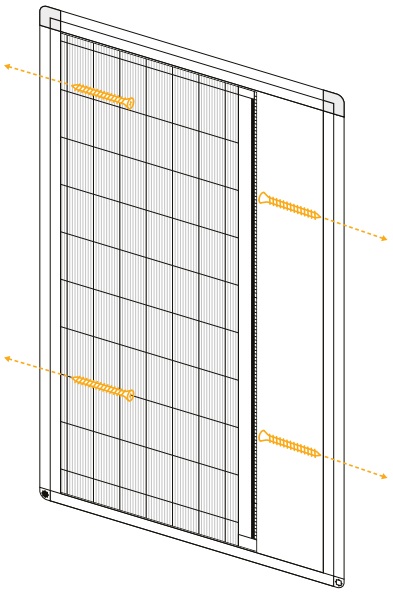

PREPOJENIE

SIETÍ PROTI HMYZU A EXTERIÉROVÉHO TIENENIA

Dokonale padne aj v kombinácii s exteriérovým tienením ako sú vonkajšie žalúzie a vonkajšie rolety.



www.mtech.sk +421 948 940 958 mtech@mtech.sk