Mtech GROUP

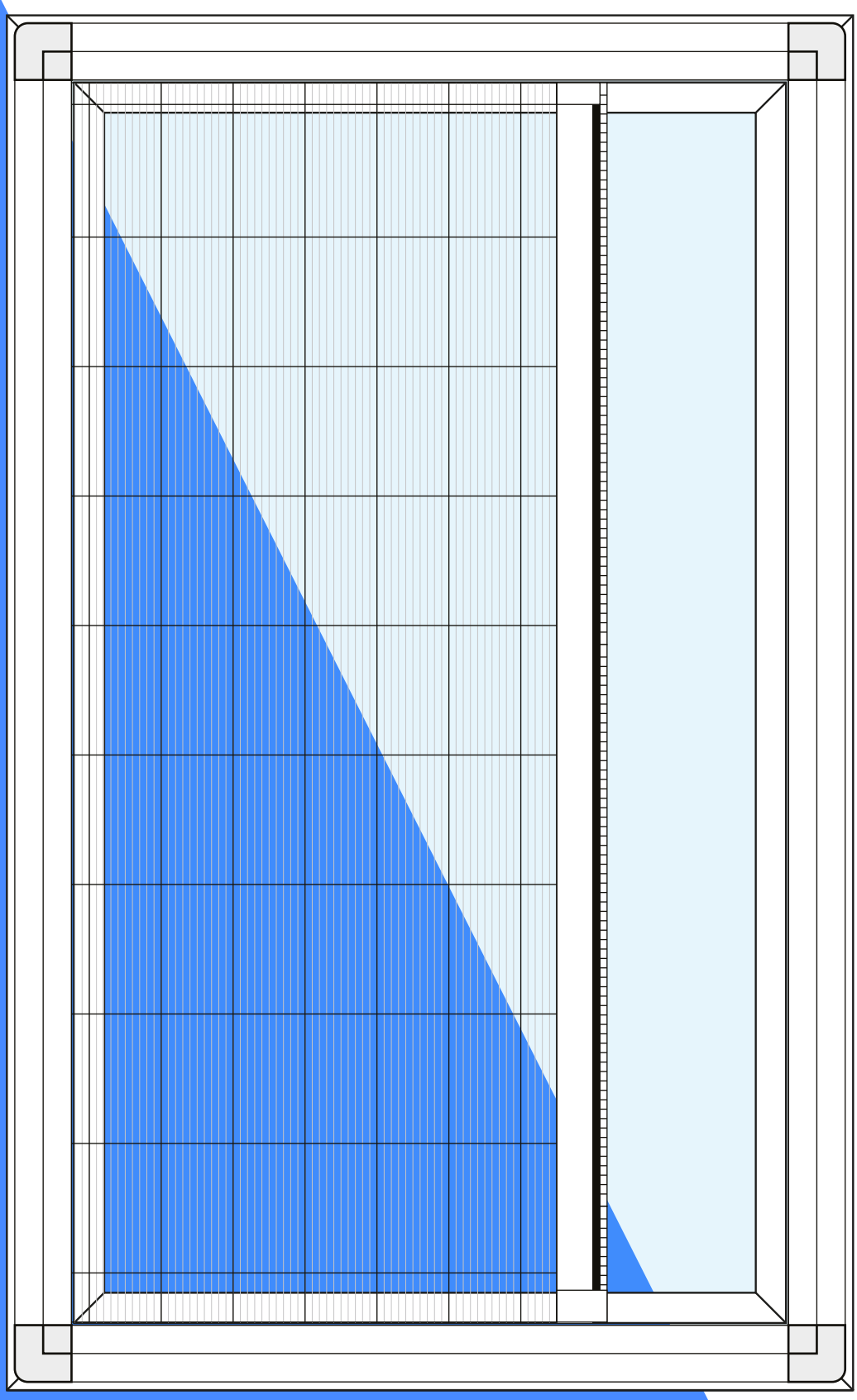

Návod na montáž

Moskytech Slim Classic / Bezbarierový

Zistiť viac o produkte cez QR kód.

1 Správne rozbalenie

1

Krok
Opatrne rozbaľte sieť. Odstráňte bublinkovú fóliu.

Upozornenie
Neotvárať nožom, hrozí poškodenie výrobku.

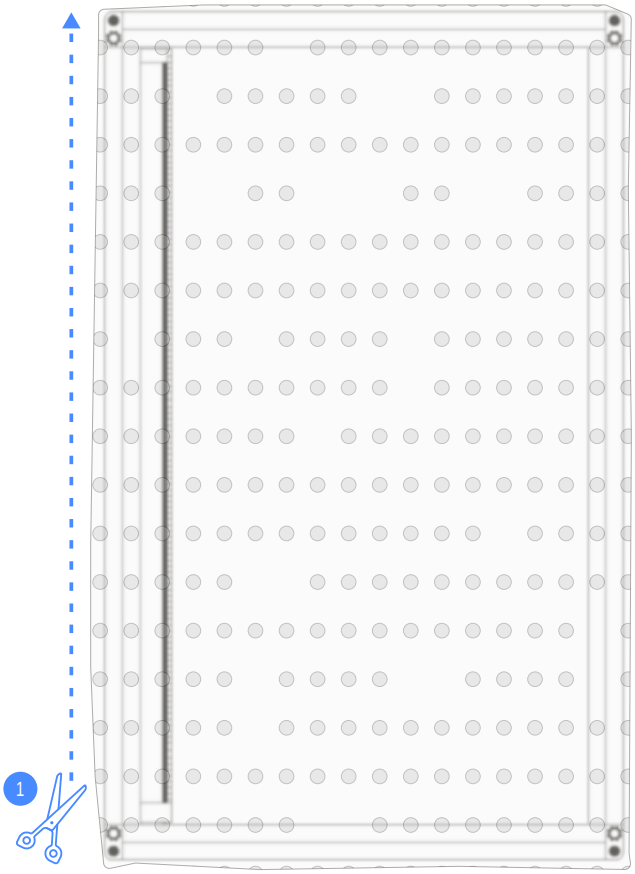

2 Odstránenie ochranných pások

2

Krok
Odstráňte ochranné plastové sťahovacie pásky.

Upozornenie
Neotvárať nožom, hrozí poškodenie výrobku.

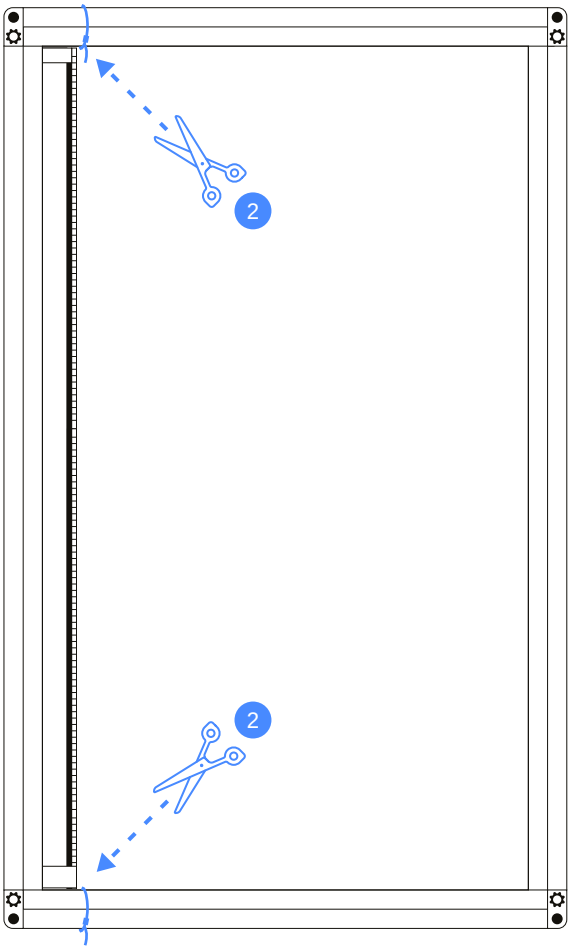

3 Na rám, podľa svetlosti

Kotovanie · Skutočný rozmer · Zameranie

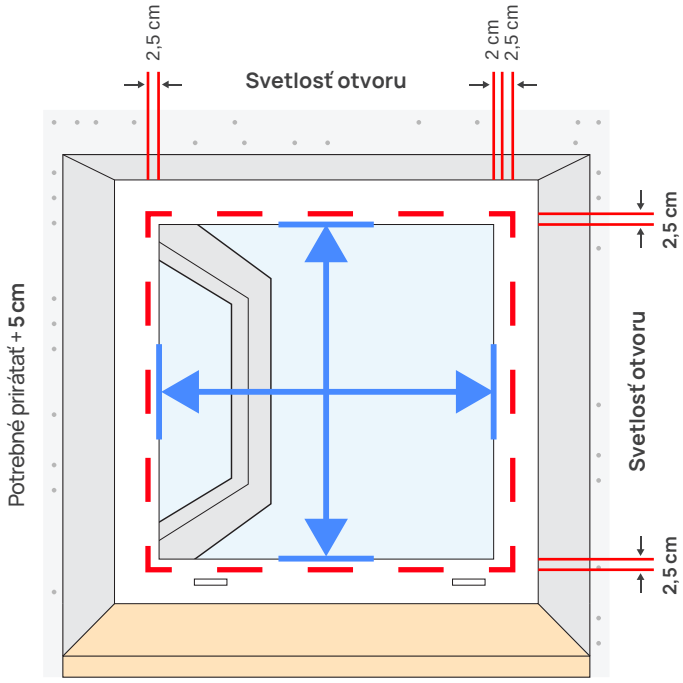

Potrebné prirátať + **7 cm**

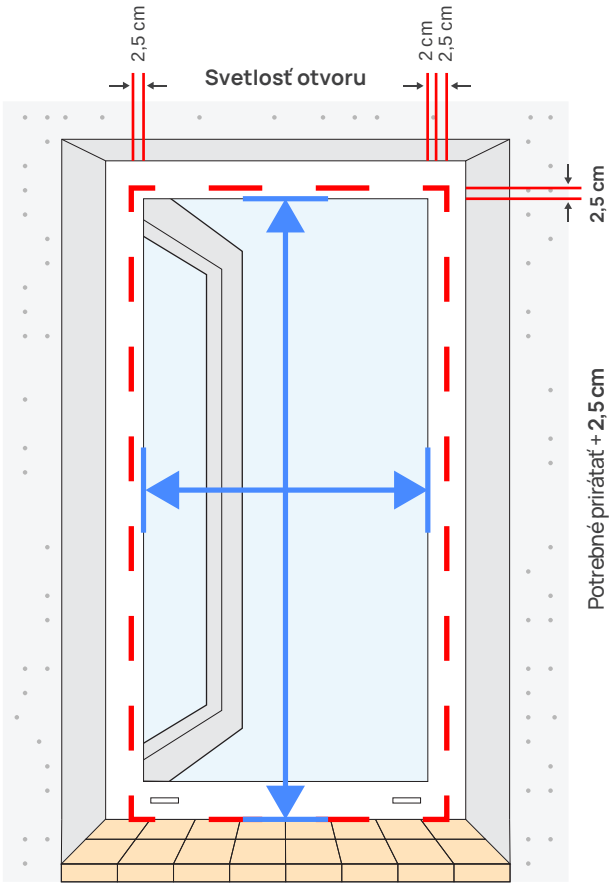

Potrebné prirátať + **7 cm**

K zameranej šírke je potrebné prirátať **7 cm to znamená, že 2,5 cm** profil na jednej strane, **2,5 cm** profil na druhej strane a **2 cm** nechať pre madlo.

K zameranej výške je potrebné prirátať **5 cm to znamená, že 2,5 cm** profil hore na jednej strane a **2,5 cm** profil dole na druhej strane.

Celková vypočítaná šírka/výška nesmie presiahnúť šírku a výšku ostenia.

K zameranej šírke je potrebné prirátať **7 cm to znamená, že 2,5 cm** profil na jednej strane, **2,5 cm** profil na druhej strane a **2 cm** nechať pre madlo.

Výška sa zameriava od podlahy po hornú svetlosť otvoru rámu. K zameranej výške je potrebné prirátať **2,5 cm to znamená, že 2,5 cm** profil na hornej strane.

Celková vypočítaná šírka/výška nesmie presiahnúť šírku a výšku ostenia.

Skrutky na rám

- Klasická
- Bezbariérová

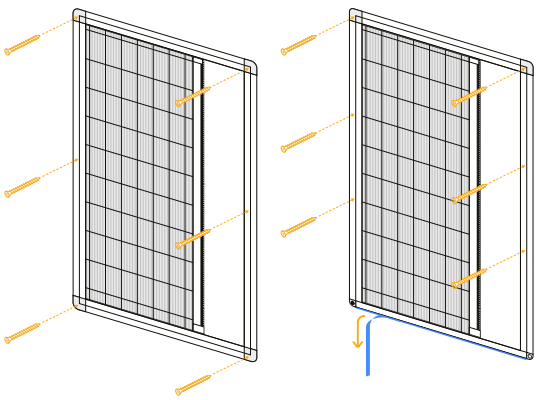

Obojstranná páska

- Klasická
- Bezbariérová

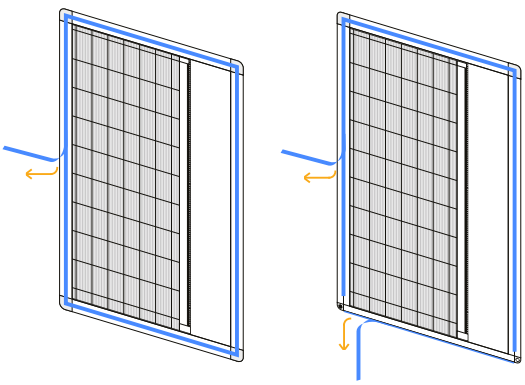

4 Na rám, podľa ostenia

Kotovanie · Skutočný rozmer · Zameranie

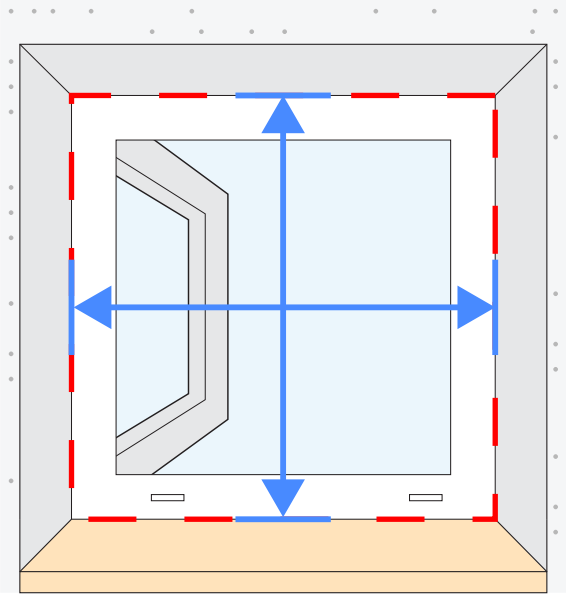

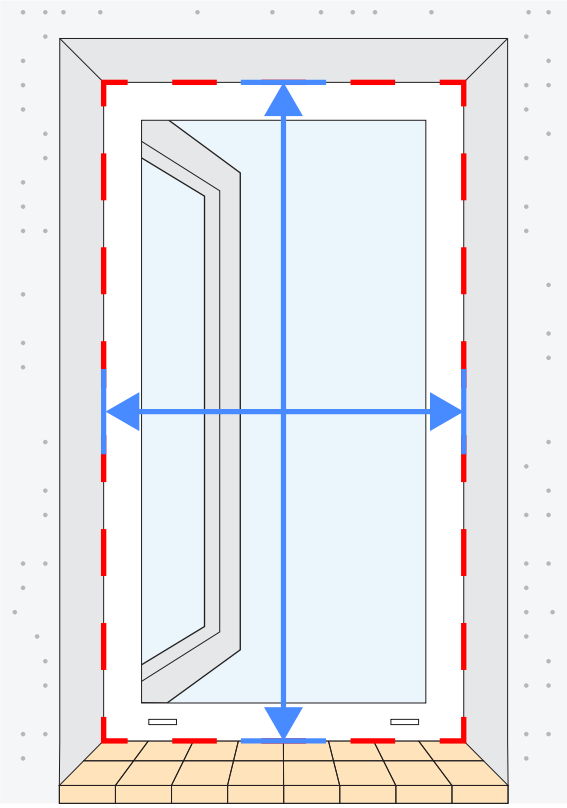

Šírka a výška celkového výrobku.

Pozor na nedokonalosti v ostení.

Výrobok leží na parapetných krytkách.
V spodnej časti vznikne medzera **2,5 cm**.

Skrutky na rám

- Klasická
- Bezbariérová

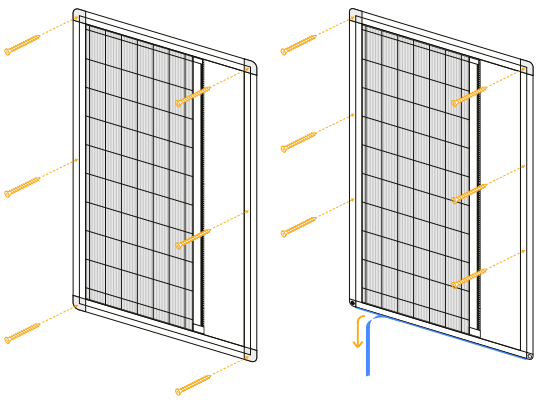

Obojstranná páska

- Klasická
- Bezbariérová

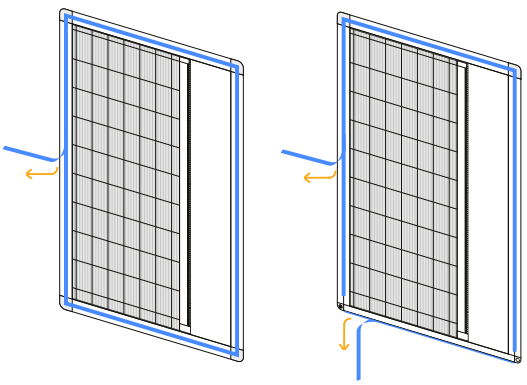

5 Do ostenia

Kotovanie | Skutočný rozmer | Zameranie

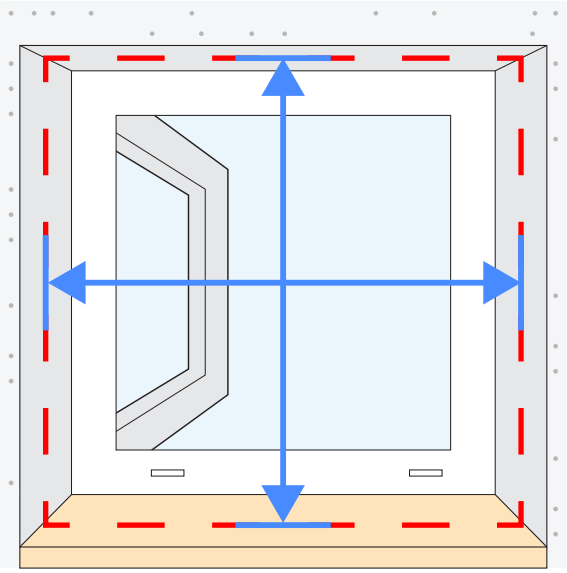

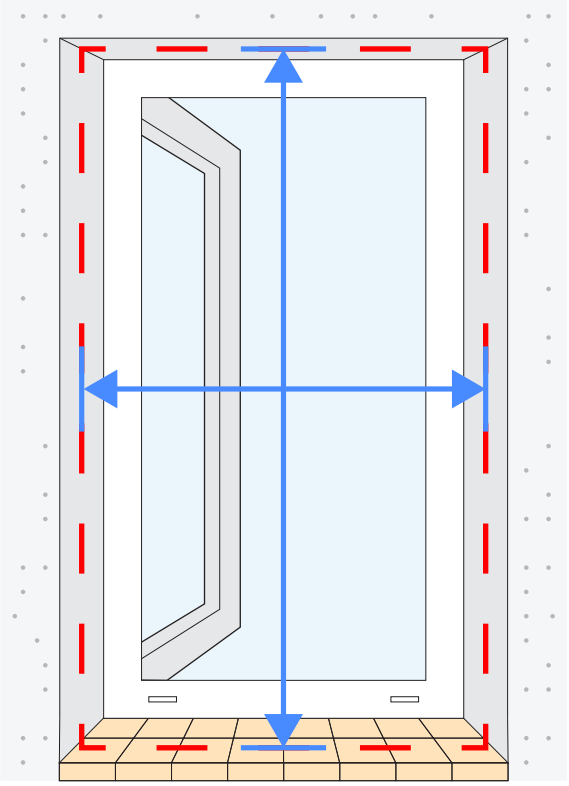

Šírka a výška celkového výrobku.

Pozor na nedokonalosti v ostení.

Výrobok leží na parapetných krytkách.
V spodnej časti vznikne medzera **2,5 cm**.

Obojstranná páska

- Klasická
- Bezbariérová

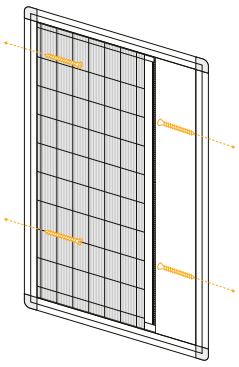

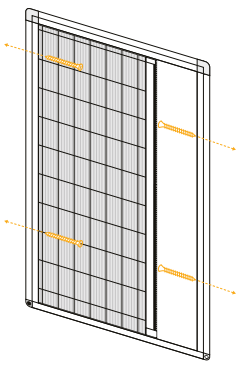

6 Na stenu

Kotovanie | Skutočný rozmer | Zameranie

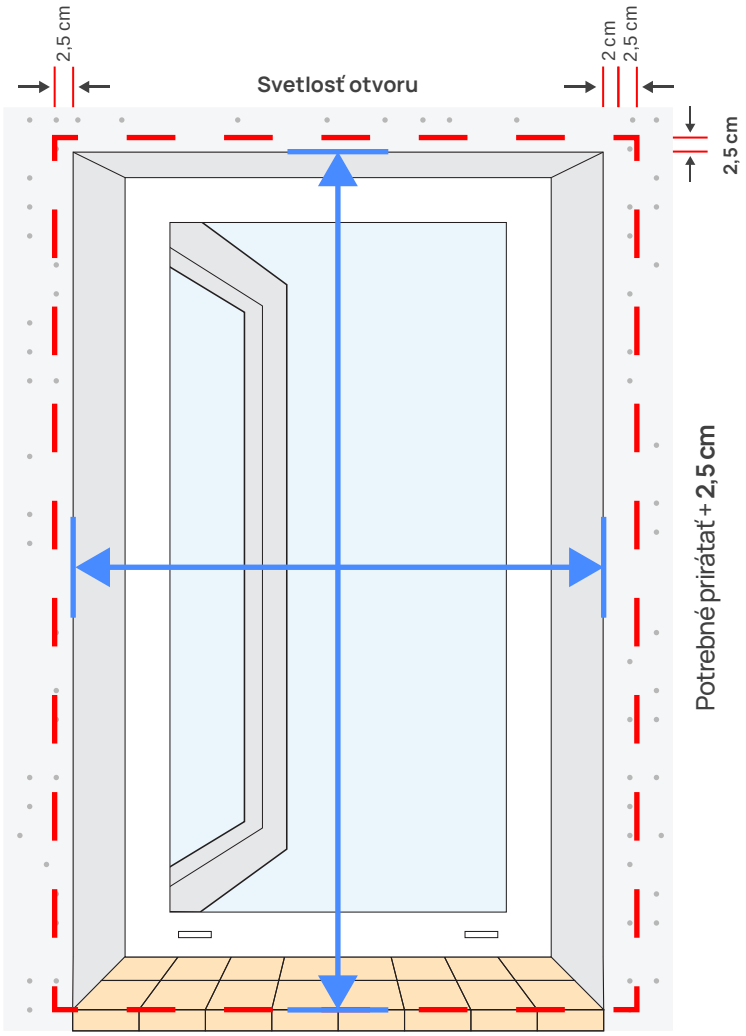

K zameranej šírke je potrebné prirátať **7 cm to znamená, že 2,5 cm** profil na jednej strane, **2,5 cm** profil na druhej strane a **2 cm** nechať pre madlo.

K zameranej výške je potrebné prirátať **2,5 cm to znamená, že 2,5 cm** profil na hornej strane.

Skrutky na rám

- Klasická
- Bezbariérová

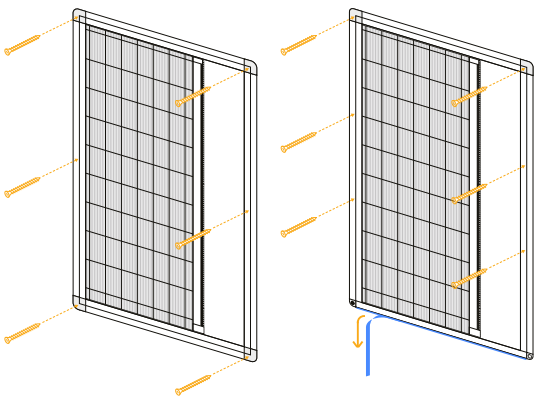

7 Zvrtlíky

Kotovanie | Skutočný rozmer | Zameranie

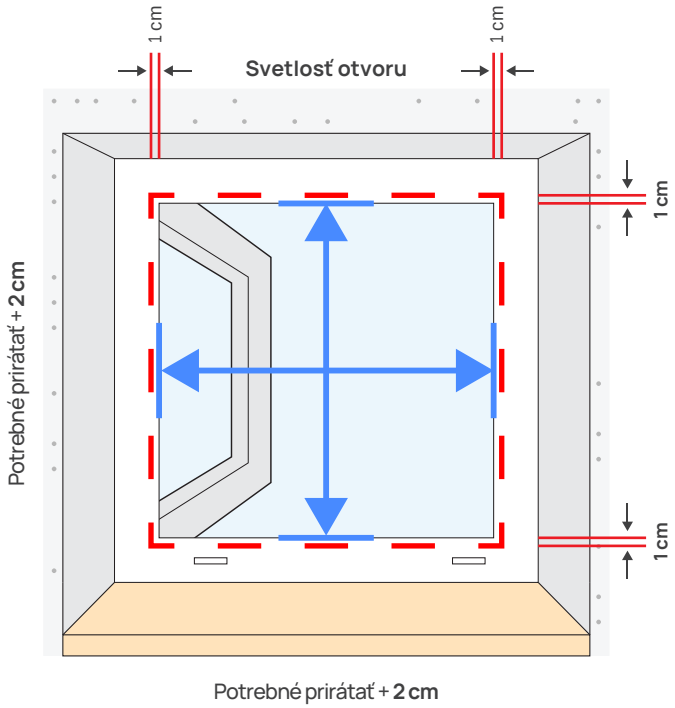

K zameranej šírke je potrebné prirátať **2 cm**

K zameranej výške je potrebné prirátať **2 cm**

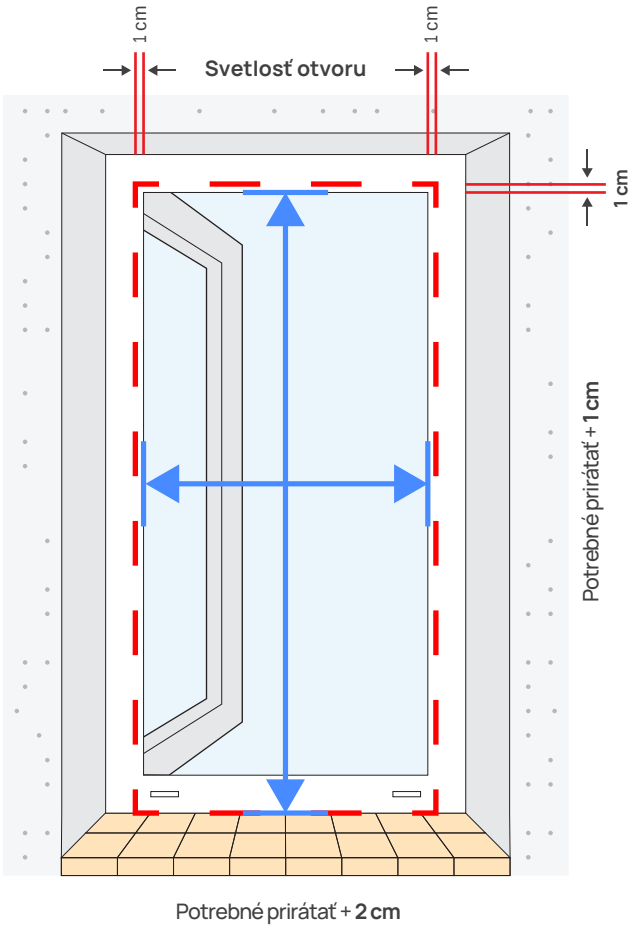

Postup: Vchodové dvere

K zameranej šírke je potrebné prirátať **2 cm**

K zameranej výške je potrebné prirátať **1 cm**

Umiestnenie madla: zvoľte oproti kľúčke. Sieť zasahuje do priestoru kľúčky cca **2 cm** do svetlosti.

Zvrtlíky

- Klasická
- Bezbariérová

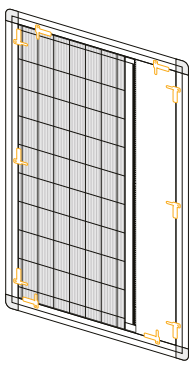

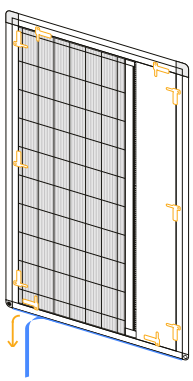

PREPOJENIE

SIETÍ PROTI HMYZU A EXTERIÉROVÉHO TIENENIA

Dokonale padne aj v kombinácii s exteriérovým tienením ako sú vonkajšie žalúzie a vonkajšie rolety.



www.mtech.sk +421 948 940 958 mtech@mtech.sk